KREMLIN

Doc. 573.046.050 Date/Datum/Data : 10/06/02 Annule/Cancels/ Ersetzt/Anuluje :	**Modif. /Änderung/Zmiana :**	**Pièces de rechange** **Spare parts list** **Ersatzteilliste** **Części zamienne**

MOTEUR A AIR, modèle 2000 - 4 & 2000 - 4 T	**AIR MOTOR, model 2000 - 4 & 2000 - 4 T**
LUFTMOTOR, Modell 2000 - 4 & 2000 - 4 T	**SILNIK PNEUMATYCZNY, model 2000 - 4 & 2000 - 4 T**

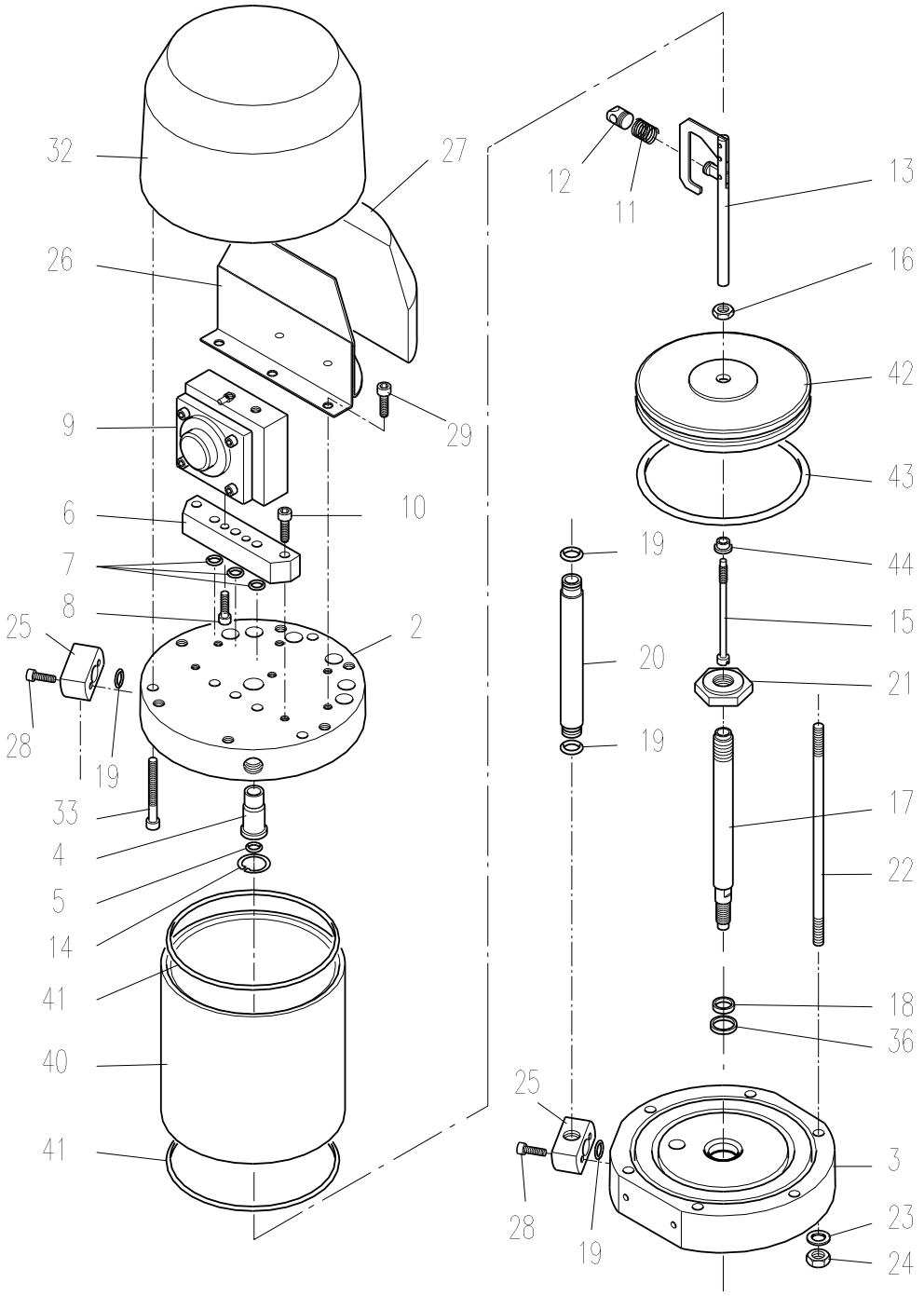

MOTEUR A AIR, modèle 2000-4	AIR MOTOR, model 2000-4	#
LUFTMOTOR, Modell 2000-4	SILNIK PNEUMATYCZNY, model 2000-4	146.270.000

Ind	#	Désignation	Description	Bezeichnung	Opis	Qté
		Pièces spécifiques au moteur 2000-4	**Specific parts to the air motor, model 2000-4**	**Spezifische Teile für Motor 2000-4**	**Części specjalne do silnika, model 2000-4**	
2	046.270.901	Fond supérieur	Upper flange	Oberer Flansch	Denko górne	1
6	046.230.005	Embase bloc inverseur	Base, reversing-block	Grundplatte, Umsteuerblock	Baza bloku nawrotnika	1
20	046.144.901	Tube d'alimentation	Tube, connecting	Materialschlauch	Rura zasilania	1
25	046.270.903	Collecteur	Collector	Verbindungsflansch	Kolektor	2
26	046.270.904	Support (silencieux)	Support (silencer)	Halterung (Schalldämpfer)	Wspornik (tłumik)	1
27	046.270.905	Silencieux (mousse)	Silencer	Schalldämpfer (Schaumstoff)	Tłumik	1
28	933.151.443	Vis CHc M 6 x 35	Screw, CHc M 6 x 35	Schraube CHc M 6 x 35	Śruba, CHc M 6 x 35	4
29	933.151.122	Vis CHc M 6 x 8	Screw, CHc M 6 x 8	Schraube CHc M 6 x 8	Śruba, CHc M 6 x 8	3

		Pièces communes aux moteurs 2000-4 et 2000-4T (turbo)	**Common parts to the air motors, model 2000-4 and 2000-4T (turbo)**	**Gemeinsame Teile für Motor 2000-4 und 2000-4T (turbo)**	**Części wspólne silników, model 2000-4 i 2000-4T (turbo)**	
3	146.270.902	Fond inférieur	Lower flange	Unterer Flansch	Denko dolne	1
4	044.570.106	Bague de guidage	Guide ring	Führungsring	Pierścień prowadzący	1
5	144.579.923	Bague R 8 bis (pochette de 10)	Ring, R 8 bis (package of 10)	Dichtring R 8 bis (10er Pack)	O-ring R 8 bis (opakow. 10)	1
7	109.420.257	Bague O Ring (pochette de 10)	O Ring (package of 10)	O-Ring (10er Pack)	O Ring (opakow. 10)	3
8	933.151.277	Vis CHc M 6 x 20	Screw, CHc M 6 x 20	Schraube CHc M 6 x 20	Śruba CHc M 6 x 20	2
* 9	044.630.400	Ensemble bloc inverseur (voir Doc. 573.087.040)	Reversing-block (refer to Doc. 573.087.040)	Umsteuerblock (siehe Dok. 573.087.040)	Zespół bloku nawrotnika (patrz Dok. 573.087.040)	1
10	930.151.446	Vis CHc M 8 x 35	Screw, CHc M 8 x 35	Schraube CHc M 8 x 35	Śruba, CHc M 8 x 35	2
11	050.311.232	Ressort	Spring	Feder	Sprężyna	1
12	044.570.131	Chape femelle	Linkage, female	Verbindungsflansch	Pokrywa zewnętrzna	1
13	044.570.900	Fourchette de commande équipée	Control fork assembly	Steuergabel, komplett	Zespół widełek sterowania	1
14	902.202.002	Anneau truarc	Retaining ring	Sicherungsring	Pierścień ustalający	1
15	046.180.003	Tige de pilotage	Rod, driving	Steuerstange	Trzpień sterowania	1
16	046.144.907	Ecrou	Nut	Mutter	Nakrętka	1
17	046.180.007	Tige de piston	Rod, piston	Kolbenstange	Trzon tłoka	1
18	046.180.010	Bague de frottement	Seal, ring	O-Ring	Pierścień uszczelniający	1
19	129.400.902	Joint (pochette de 10)	Seal (package of 10)	Dichtring (10er Pack)	Uszczelka (opakow. 10)	4
21	000.323.716	Contre écrou inférieur	Lower locknut	Untere Gegenmutter	Przeciwnakrętka dolna	1

Ind	#	Désignation	Description	Bezeichnung	Opis	Qté
		Pièces communes aux moteurs 2000-4 et 2000-4T (suite)	**Common parts to the air motors, model 2000-4 and 2000-4T (follow up)**	**Gemeinsame Teile für Motor 2000-4 und 2000-4T (Forsetzung)**	**Części wspólne silników, model 2000-4 y 2000-4T (c. d.)**	
22	044.710.007	Tirant	Tie-rod	Bolzen	Cięgło	6
23	963.040.019	Rondelle MN 8	Washer, MN 8	Scheibe MN 8	Podkładka MN 8	6
24	953.010.019	Ecrou HM 8	Nut, HM 8	Mutter HM 8	Nakrętka HM 8	6
32	046.180.006	Capot moteur	Cover, air motor	Motorhaube	Pokrywa silnika	1
33	933.151.497	Vis CHc M 6 x 40	Screw, CHc M 6 x 40	Schraube CHc M 6 x 40	Śruba CHc M 6 x 40	3
36	909.420.291	Joint	Seal	Dichtring	Uszczelka	1
* 40	046.270.001	Cylindre	Cylinder	Zylinder	Cylinder	1
41	050.068.400	Joint de cylindre	Seal, cylinder	Zylinderdichtung	Uszczelka cylindra (x 10)	2
42	046.270.002	Piston	Piston	Kolben	Tłok	1
43	909.130.365	Bague R 63	Ring, R 63	O-Ring R 63	Pierścień R 63	1
44	044.570.107	Butée	Stop	Anschlag	Ogranicznik	1
-	901.180.024	Cable de mise à la terre (Lg. 5 m)	Ground (Length 5 m / 16 ft)	Erdungskabel (Länge 5m)	Przewód uziemienia (5 m długości)	1
-	963.300.016	Rondelle	Washer	Scheibe	Podkładka	1
-	934.011.196	Vis Hc 6 x 16	Screw Hc 6 x 16	Schraube Hc 6 x 16	Śruba Hc 6 x 16	1

*****	**146.270.990**	**Pochette de joints moteur (ind. 5, 7, 11, 18, 19, 36, 41, 43 + pochette de joints inverseur)**	**Package of seals of the air motor (ind. 5,7,11,18,19, 29, 41, 43 + package of seals of the reversing block)**	**Dichtungssatz Motor (Pos. 5, 7, 11, 18, 19, 36, 41, 43 + Dichtungssatz Umsteuerblock)**	**Zestaw uszczelek silnika (poz. 5, 7, 11, 18, 19, 29, 41, 43 + zestaw uszczelek nawrotnika)**	**1**
*****	**146.270.996**	**Pochette de maintenance (ind. 4 + pochette de joints moteur + ind. 3, 5, 7, 8, 13 de l'inverseur)**	**Servicing kit (ind. 4 + package of seals of the air motor + ind. 3, 5, 7, 8, 13 of the reversing block)**	**Servicekit (Pos. 4 + Dichtungssatz Motor + Pos. 3, 5, 7, 8, 13 des Umsteuerblocks)**	**Zestaw konserwacyjny (poz. 4, + zestaw uszczelek silnika + poz. 3, 5, 7, 8, 13 nawrotnika)**	**1**

* Pièces de maintenance préconisées tenues en stock.
* Preceding the index number denotes a suggested spare part.
* Bezeichnete Teile sind empfohlene Ersatzteile.
* Piezas de mantenimiento preventivo a tener en stock.

MOTEUR A AIR, modèle 2000-4 T (turbo)	AIR MOTOR, model 2000-4 T (turbo)	#
LUFTMOTOR, Modell 2000-4 T (turbo)	SILNIK PNEUMATYCZNY, model 2000-4 T (turbo)	146.271.000

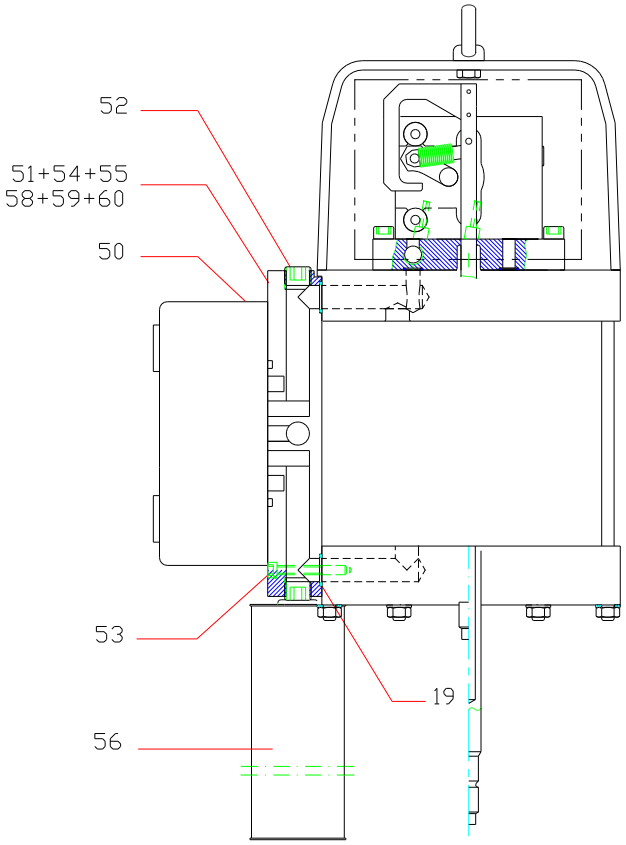

Ind	#	Désignation	Description	Bezeichnung	Opis	Qté
		Pièces spécifiques au moteur 2000-4 T	**Specific parts to the air motor, model 2000-4 T**	**Spezifische Teile für Motor 200-4T**	**Części specjalne silnika, model 2000-4 T**	
2	046.271.001	Fond supérieur	Upper flange	Oberer Flansch	Denko górne	1
6	046.271.002	Embase bloc inverseur	Base, reversing block	Grundplatte, Umsteuerblock	Baza bloku nawrotnika	1
50	903.050.511	Distributeur 5/2 - T3	Distributor, 5/2 - T3	Verteiler 5/2 – T3	Rozdzielacz, 5/2 - T3	1
51	046.271.004	Embase distributeur	Base, distributor	Grundplatte, Verteiler	Baza rozdzielacza	1
52	906.333.105	Bouchon 3/4 BSP (pour embase)	Plug, 3/4 BSP (for base)	Blindstopfen 3/4 BSP (für Grundplatte)	Zaślepka 3/4 BSP (do bazy)	4
53	930.151.548	Vis CHc M 6 x 50	Screw, CHc M 6 x 50	Schraube CHc M 6 x 50	Śruba CHc M 6 x 50	4
54	905.120.905	Raccord coudé M 1/4 BSP - T 4x6	Elbow fitting, M 1/4 BSP - T 4x6	Winkelnippel M 1/4 BSP – T 4x 6	Złącze kolankowe M 1/4 BSP - T 4x6	5
55	539.090.115	Tuyau 4x6 (lg. 0,5 m)	Hose, 4x6 (length : 0.5 m / 20")	Schlauch 4x6 (Länge 0,5m)	Wąż 4x6 (0,5 m długości)	1
56	046.250.015	Silencieux	Silencer	Schalldämpfer	Tłumik	1
58	050.102.215	Raccord MM 3/4 BSP	Fitting, double male, 3/4 BSP	Doppelnippel 3/4 BSP	Złącze, MM 3/4 BSP	1
59	904.123.006	Coude 3/4	Elbow, 3/4	Winkelnippel 3/4	Kolanko 3/4	1
60	050.102.634	Raccord M 3/4 BSP - 3/4 NPS (alimentation en air)	Fitting, M 3/4 BSP - 3/4 NPS (air supply)	Nippel M 3/4 BSP - 3/4 NPS (Luftzufuhr)	Złącze M 3/4 BSP – 3/4 NPS (zasilanie powietrzem)	1