Dok. 573.409.050 Data/Datum/Fecha : 21/02/12 Anulowano/Cancels/ Ersetzt/Anula : 10/09/09	**Modyf. /Änderung :** Aktualizacja / Update / Aktualisierung / Actualización	**Części zamienne** **Spare parts list** **Ersatzteilliste** **Piezas de repuesto**

130 F2	**UKŁAD HYDRAULICZNY FLOWMAX® / FLOWMAX® FLUID SECTION FLOWMAX® HYDRAULIKTEIL / HIDRÁULICA FLOWMAX®**	**#** **144.020.600**

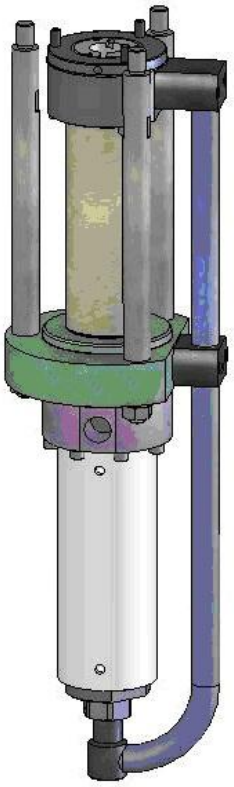

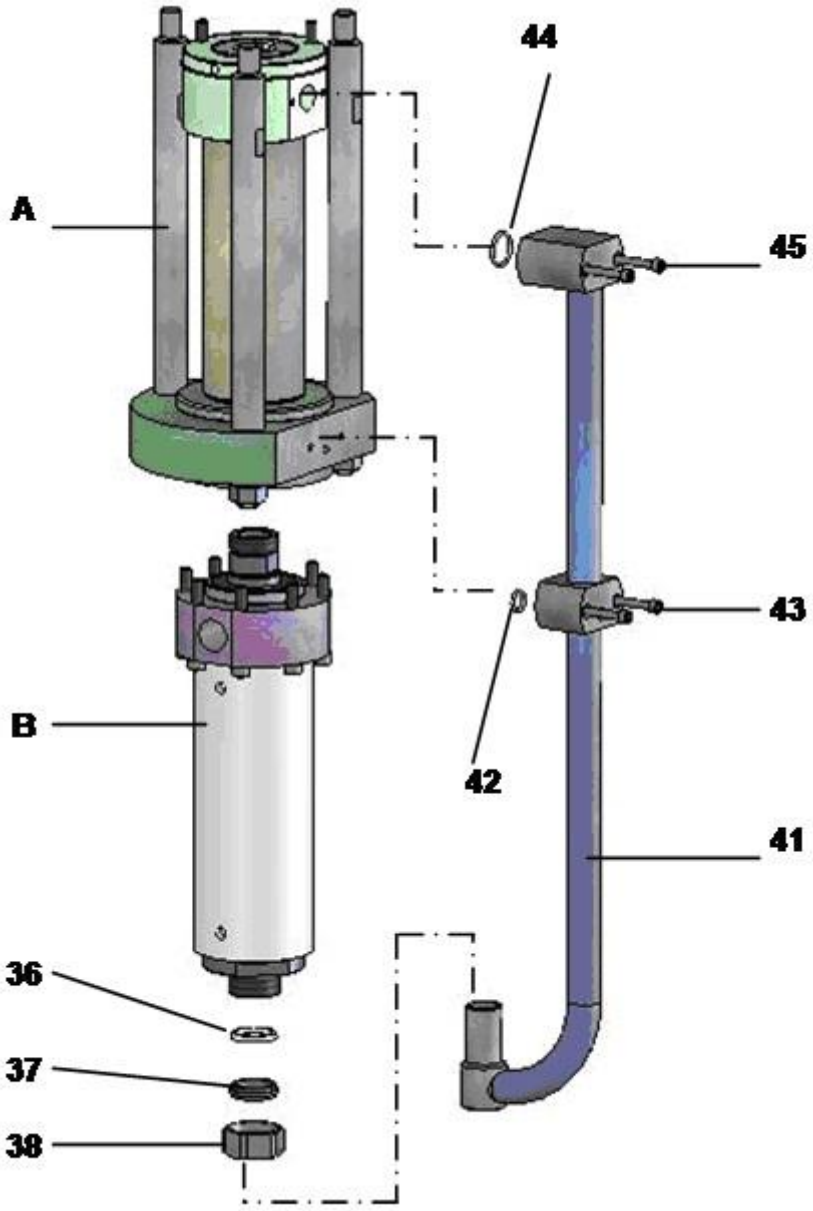

Ind. A	Ind. B
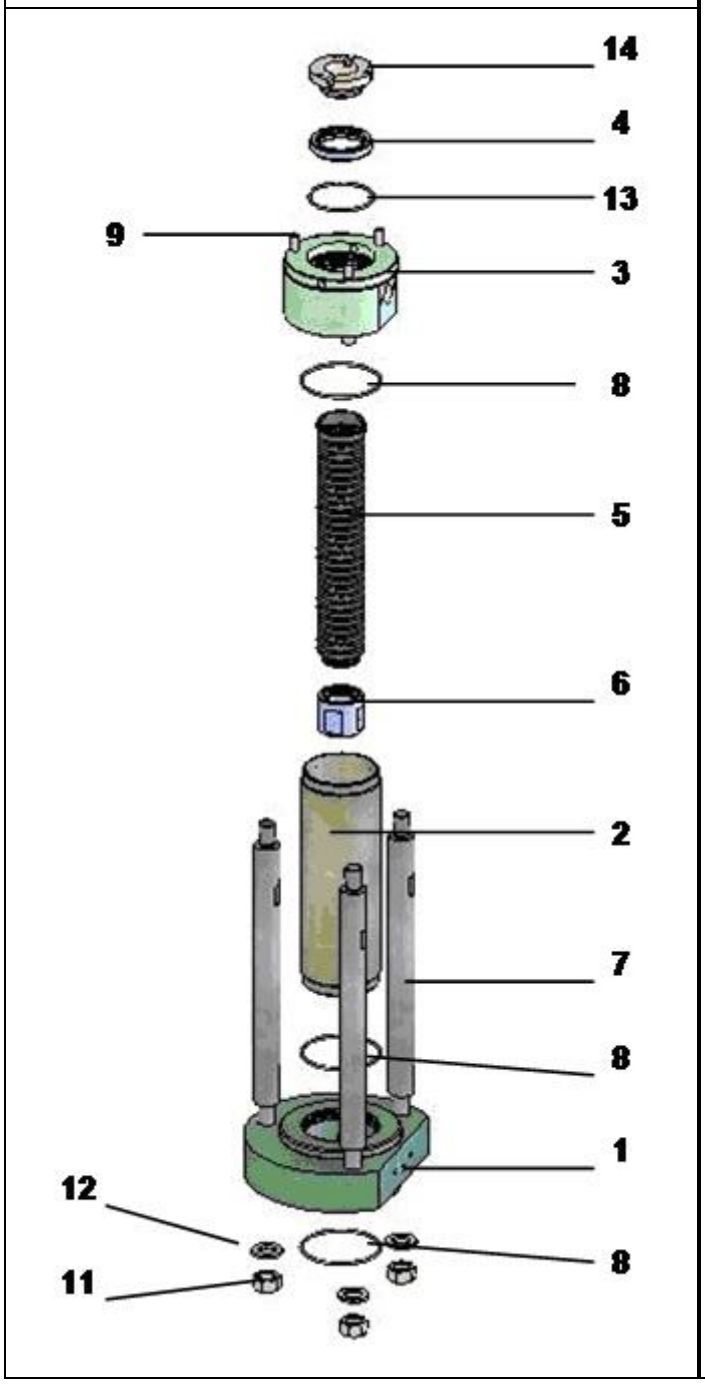 14 4 13 9 3 8 5 6 2 7 8 1 12 11 8	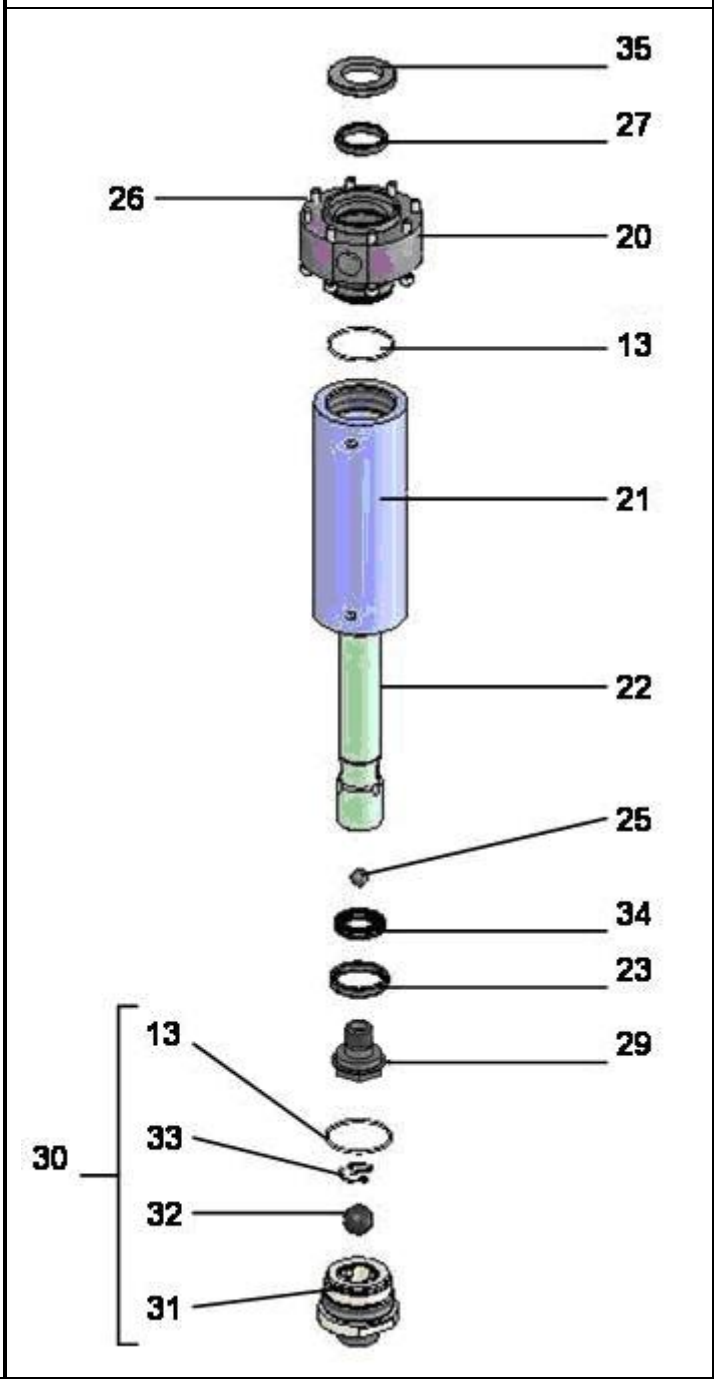 35 27 26 20 13 21 22 25 34 23 29 13 30 33 32 31

Poz	#	Nazwa	Description	Bezeichnung	Denominación	Ilość
1	044.990.011	Kołnierz układu ssącego	Suction flange	Unterer Flansch	Brida de aspiración	1
2	044.990.012	Cylinder	Cylinder	Saugzylinder	Cilindro	1
3	044.990.311	Łożysko układu ssącego	Suction bearing	Oberer Flansch	Palier de aspiración	1
4	044.970.253	Kołnierz mieszkowy	Flange, bellows	Faltenbalg-Flansch	Brida fuelle	1
* 5	044.970.055	Mieszek	Bellows	Faltenbalg	Fuelle	1
6	044.990.313	Osłona	Skirt	Klemmstück	Faldón	1
7	044.990.016	Linka sprzęgła	Coupling rod	Kupplungsstange	Tirante de acoplamiento	3
* 8	NCS / NSS	Uszczelka PTFE	Seal, PTFE	Dichtung PTFE	Junta PTFE	3
9	933.151.671	Śruba CHc M 8x75	Screw, CHc M 8x75	Schraube M 8x75	Tornillo CHc M 8x75	3
11	953.010.025	Nakrętka HM 16	Nut, HM 16	Mutter M 16	Tuerca HM 16	3
12	963.020.025	Podkładka okrągła Z 16	Washer, Z 16	Scheibe 16	Arandela Z 16	3
* 13	NCS / NSS	Uszczelka PTFE	Seal, PTFE	Dichtung ausPTFE	Junta PTFE	3
14	044.970.252	Kołnierz mieszkowy górny	Flange, bellows	Oberer Faltenbalg-Flansch	Brida fuelle	1
20	044.020.001	Kołnierz układu tłocznego	Discharge flange	Druckflansch	Brida de expulsión	1
* 21	044.020.006	Cylinder	Cylinder	Materialzylinder	Cilindro	1
* 22	044.020.602	Tłok	Piston	Kolben	Pistón	1
23	909.150.226	Uszczelka GT dolna	GT seal, lower	Unterer GT- Dichtung	Junta GT inferior	1
25	907.414.242	Kulka ∅ 16, ze stali nie-rdzewnej 440 C	Ball ∅ 16, stainless steel, 440 C	Kugel ∅ 16 Edelstahl	Bola ∅ 16, inox 440 C	1
26	933.151.601	Śruba CHc M 8x60	Screw, CHc M 8x60	Schraube M 8x60	Tornillo CHc M 8x60	8
27	909.150.228	Uszczelka GT górna	GT seal, upper	Oberer GT-Dichtung	Junta GT superior	1
29	044.020.610	Zawór tłoczny	Exhaust valve	Druckventil	Válvula de expulsión	1
30	144.020.200	Kompletny zawór ssący	Suction valve assembly	Saugventil komplett	Válvula de aspiración	1
31	NCS / NSS	▪ Korpus zaworu ssącego	▪ Suction valve body	▪ Saugventilkörper	▪ Cuerpo de válvula	1
32	907.414.269	▪ Kulka ∅ 27,7, ze stali nierdzewnej 440C	▪ Ball ∅ 27,7, stainless steel 440C	▪ Kugel ∅ 27,7, Edelstahl	▪ Bola ∅ 27,7, inox 440C	1
33	044.695.010	▪ Pierścień sprężynujący	▪ Rush	▪ Sicherungsring	▪ Anillo de retención bola	1
13	NCS / NSS	▪ Uszczelka orkągła	▪ O Ring	▪ O-Ring	▪ Junta torica	-
34	906.022.001	Podkładka okrągła (2-częściowa)	Washer (2 parts)	Stützring (2 Teile)	Arandela	1
35	044.020.007	Pierścień górny	Ring, upper	Obere Scheibe	Anillo superior	1
* 36	144.970.106	Uszczelka (x 10)	Seal (x 10)	O-Ring (x 10)	Junta (x 10)	1
37	044.970.107	Pierścień zaciskowy	Tightening ring	Klemmring	Anillo de aprete	1
38	049.595.306	Nakrętka-złączka M 38x150	Nut, fitting M 38x150	Überwurfmutter M 38x1,5	Tuerca racor M 38x150	1
41	044.990.051	Tuleja łącząca	Fluid tube, attachment	Verbindungsrohr	Tubo de unión	1
* 42	129.489.902	Uszczelka PTFE (x 10)	Seal, PTFE (x 10)	Dichtung PTFE (x 10)	Junta PTFE (x 10)	1
43	933.151.523	Śruba CHc M 6x45	Screw, CHc M 6x45	Schraube M 6x45	Tornillo CHc M 6x45	2
* 44	150.040.321	Uszczelka PTFE (x 10)	Seal, PTFE (x 10)	Dichtung PTFE (x 10)	Junta PTFE (x 10)	1
45	930.151.598	Śruba CHc M 6x60	Screw, CHc M 6x60	Schraube M 6x60	Tornillo CHc M 6x60	2

MONTAŻ USZCZELEK / ASSEMBLY OF THE SEALS / MONTAGE DER DICHTUNGEN / MONTAJE DE LAS JUNTAS

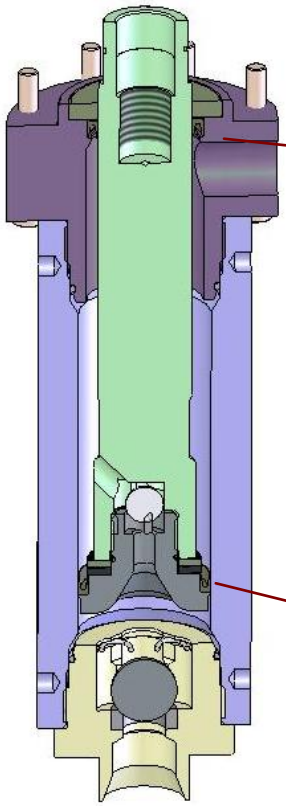

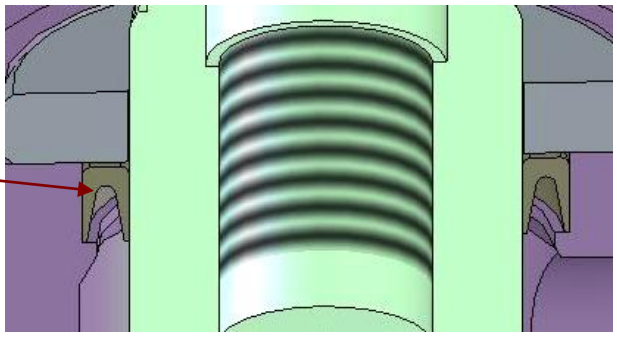

Ind. 27

Ind. 23

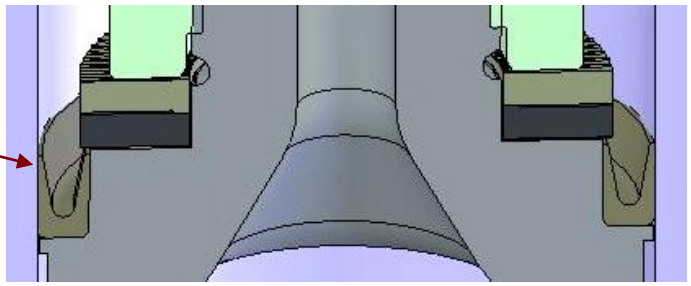

WYPOSAŻENIE DODATKOWE / ACCESSORIES / ZUBEHÖR / ACCESORIOS

Przyrząd do montażu uszczelnienia górnego (27)
Tool for upper packing assembly (27)
Werkzeug für die Montage der oberen Packung (27)
Outillage para montar guarnición superior (27)

051.881.459

Poz	#	Nazwa	Description	Bezeichnung	Denominación	Ilość
* -	144.020.690	Zestaw uszczelek (poz. 8 (x3), 13 (x3), 23, 25, 27, 32, 33, 36, 42, 44)	Seal kit (ind. 8 (x3), 13 (x3), 23, 25, 27, 32, 33, 36, 42, 44)	Dichtungssatz (Pos. 8 (x3), 13 (x3), 23, 25, 27, 32, 33, 36, 42, 44)	Bolsa de juntas (índ. 8 (x3), 13 (x3), 23, 25, 27, 32, 33, 36, 42, 44)	1
* -	144.020.695	Zestaw naprawczy (poz. 29 + 30 + zestaw uszcze-lek)	Servicing kit (ind. 29 + 30 + Seal kit)	Reparaturkit (Pos. 29 + 30 + Dichtungssatz)	Bolsa de mantenimiento (ind. 29 + 30 + bolsa de juntas)	1

* Części zamienne niezbędne w magazynie.
* Preceding the index number denotes a suggested spare part.
* Bezeichnete Teile sind empfohlene Ersatzteile.
* Piezas de mantenimiento preventivas a tener en stock.

N C S : Część nie jest sprzedawana oddzielnie.
N S S : Denotes parts are not serviceable separately.
N S S : bezeichnete Teile gibt nicht einzeln, sondern nur komplett .
N S S : no suministrado por separado.