Dok. 573.411.050 Data/Datum/Fecha : 21/02/12 Anulowano/Cancels/ Ersetzt/Anula : 19/05/09	**Modyf. /Änderung :** Aktualizacja / Update / Aktualisierung / Actualización	**Części zamienne** **Spare parts list** **Ersatzteilliste** **Piezas de repuesto**

SILNIK POWIETRZNY, model 5000-4_2	**AIR MOTOR, model 5000-4_2**	**#**
LUFTMOTOR, Modell 5000-4_2	**MOTOR DE AIRE, tipo 5000-4_2**	**146.280.200**

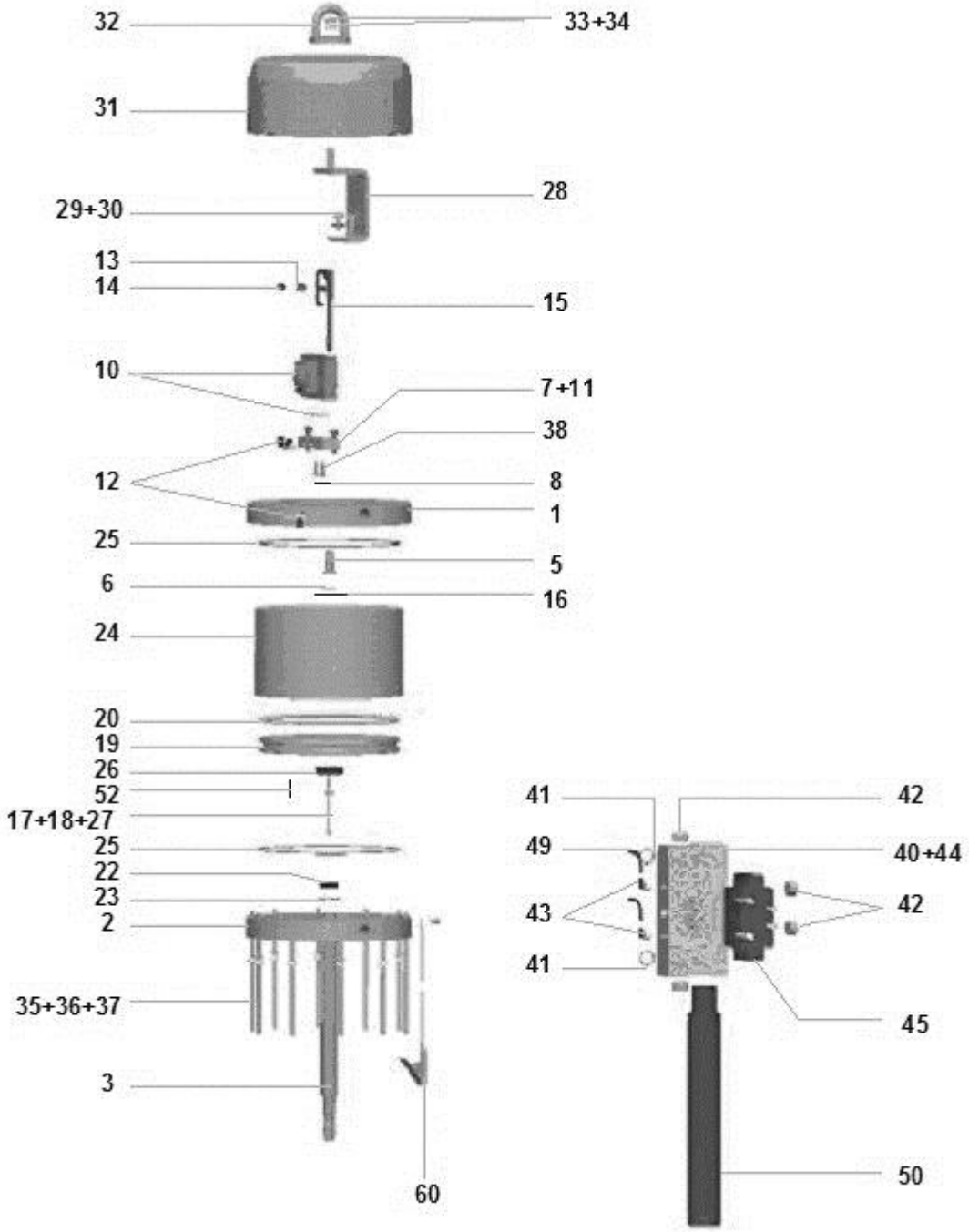
32
33+34
31
28
29+30
13
14
15
10
7+11
38
12
8
1
25
5
6
16
24
20
19
26
52
17+18+27
25
22
23
2
35+36+37
3
60
41
42
49
40+44
43
42
41
45
50

Poz.	#	Nazwa	Description	Bezeichnung	Denominación	Ilość
1	046.280.001	Pokrywa górna	Support, upper	Oberer Zylinderflansch	Fondo superior	1
2	046.280.110	Pokrywa dolna z drążkiem sterującym	Lower support with bushing guide	Unterer Zylinderflansch mit Führungsbuchse	Fondo inferior con anillo guía	1
3	046.280.202	Trzpień sprzęgła	Coupling rod	Kopplungsstange	Eje de acoplamiento	1
5	044.570.106	Pierścień prowadzący	Bushing guide	Fûhrungsbuchse	Anillo guía	1
6	144.579.923	Pierścień R 8 bis (x 10)	Ring, R 8 bis (x 10)	O Ring, R 8 bis (x 10)	Anillo R 8 bis (x 10)	1
7	046.271.002	Podstawa bloku przerzutnika	Base, reversing-block	Grundplatte, Umsteuerblock	Base bloque inversor	1
8	109.420.257	Pierścień O Ring (x 10)	O Ring (x 10)	O Ring (x 10)	Anillo O Ring (x 10)	3
* 10	044.630.400	Kompletny blok przerzutnika (por. Dok. 573.087.040)	Reversing-block assembly (refer to Doc. 573.087.040)	Umsteuerblock (siehe Dok. 573.087.040)	Conjunto bloque inversor (consultar Doc. 573.087.040)	1
11	930.151.446	Śruba CHc M 8x35	Screw, CHc M 8x35	Schraube M 8 x 35	Tornillo CHc M 8x35	2
12	905.120.905	Złączka kolanowa M 1/4 BSP - przewód 4x6	Elbow, M 1/4 BSP - hose 4x6	Winkelanschluss AG 1/4 BSP - Schlauch 4x6	Racor codo, M 1/4 BSP - tubería 4x6	3
13	146.199.902	Sprężyna (x 10)	Spring (x 10)	Feder (x 10)	Muelle (x 10)	1
14	044.570.131	Obejma łącząca żeńska	Linkage, female	Federhalterung	Unión hembra	1
15	044.570.900	Widełki sterujące	Fork assembly control	Umsteuerstange	Horquilla de mando equipada	1
16	902.202.002	Pierścień przytrzymujący ∅ 24	Retaining ring ∅ 24	Sicherungsring ∅ 24	Anillo truarc ∅ 24	1
17	046.180.003	Trzpień sterujący	Rod, driving	Steuerstange	Eje de pilotaje	1
18	046.144.907	Nakrętka	Nut	Mutter	Tuerca	1
* 19	046.280.102	Tłok silnika	Piston, air motor	Motorkolben	Pistón de motor	1
20	909.130.378	Uszczelka tłoka	Seal, piston	Kolbendichtung	Junta de pistón	1
22	046.280.106	Pierścień cierny	Seal ring	Dichtring	Anillo de deslizamiento	1
23	909.420.114	Uszczelka	Seal	Dichtung	Junta	1
* 24	046.280.007	Cylinder silnika	Cylinder, air motor	Luftzylinder	Cilindro de motor	1
25	909.420.293	Uszczelka cylindra	Seal, cylinder	Zylinderdichtung	Junta de cilindro	2
26	NCS / NSS	Nakrętka dolna	Lower nut	Untere Mutter	Tuerca inferior	1
27	044.570.107	Ogranicznik	Stop	Anschlag	Tope	1
28	046.280.010	Podstawa osłony	Cover support	Glockenhalterung	Soporte de campana	1
29	933.011.337	Śruba CHc M 10x25	Screw, CHc M 10x25	Schraube CHc M 10x25	Tornillo CHc M 10x25	2
30	963.040.021	Podkładka okrągła MN 10	Washer, MN 10	Scheibe 10	Arandela MN 10	2
31	046.280.012	Osłona	Cover	Glocke	Campana	1
32	046.170.200	Ucho do podnoszenia	Ring, cover	Hebering	Anillo de transporte	1
33	953.010.023	Nakrętka HM 12	Nut, HM 12	Mutter HM 12	Tuerca HM 12	1
34	963.200.023	Podkładka okrągła	Washer	Scheibe	Arandela	1
35	044.710.007	Cięgno silnika	Tie-rod, air motor	Stehbolzen	Tirante motor	10
36	963.040.019	Podkładka okrągła MN 8	Washer, MN 8	Scheibe MN 8	Arandela MN 8	10
37	953.010.019	Nakrętka HM 8	Nut, HM 8	Mutter HM 8	Tuerca HM 8	10
38	933.151.277	Śruba CHc M 6x20	Screw, CHc M 6x20	Schraube CHc M 6x20	Tornillo CHc M 6x20	2

Poz.	#	Nazwa	Description	Bezeichnung	Denominación	Ilość
40	046.280.009	Podstawa rozdzelacza	Base, distributor	Grundplatte, Pneumatikventil	Base distribuidor	1
41	144.585.354	Uszczelka podstawy (x 10)	Seal, base (x 10)	Dichtscheibe (x 10)	Junta de base (x 10)	2
42	906.333.105	Korek 3/4 BSP	Plug, 3/4 BSP	Blindstopfen 3/4"	Tapón 3/4 BSP	4
43	905.120.905	Złączka kolanowa M 1/4 BSP - przewód 4 x 6	Elbow, M 1/4 BSP - hose 4 x 6	Winkelanschluss AG 1/4 BSP - Schlauch 4 x 6	Racor codo, M 1/4 BSP - tubería 4 x 6	2
44	930.151.548	Śruba CHc M 6 x 50	Screw, CHc M 6 x 50	Schraube M 6 x 50	Tornillo CHc M 6 x 50	4
45	903.050.511	Rozdzielacz ISO 5/2 - T3	Distributor ISO 5/2 - T3	5/2 Wege Pneumatikventil	Distribuidor, ISO 5/2 - T3	1
49	539.090.115	Przewód 4x6 (dł. 0,5 m)	Hose 4x6 / 5/32" x 1/4" (0.5 m / 20" length)	Schlauch 4 x 6 (Länge: 0,5 m)	Tubería 4x6 (0,5 m de largo)	1
* 50	046.250.015	Tłumik	Silencer	Schalldämpfer	Silenciador	1
52	932.173.145	Śruba M 6 x 10	Screw, M 6 x 10	Schraube, M 6 x 10	Tornillo M 6 x 10	1
60	901.180.024	Kabel uziemienia (dł. 5m) z podkładką i śrubą	Cable ground (5 m / 197" length) with washer and screw	Erdungskagel (5 m) mit scheibe und Schraube	Cable de puesta a tierra (5m de largo) con arandela y tornillo	1

*****	**146.280.991**	**Zestaw uszczelek silnika (poz. 6, 8, 13, 20, 22, 23, 25(x2), 41(x2) + zestaw uszczelek przerzutnika)**	**Seal kit (air motor) (ind. 6, 8, 13, 20, 22, 23, 25(x2), 41(x2) + package of seals, reversing-block)**	**Dichtungssatz des Luftmotors (Pos. 6, 8, 13, 20, 25(x2), 41(x2), + Dichtungssatz des Umsteuerblocks)**	**Bolsa de juntas motor (índ. 6, 8, 13, 20, 22, 23, 25(x2), 41(x2) + bolsa de juntas inversor)**	**1**
*****	**146.280.996**	**Zestaw naprawczy (poz. 5 + zestaw uszczelek silnika + poz. 3, 5, 7, 8, 13 przerzutnika)**	**Servicing kit (ind. 5 + seal kit (air motor) + ind. 3, 5, 7, 8, 13 of the reversing-block)**	**Reparatursatz (Pos. 5 + den Dichtungssatz des Luftmotors+ Pos. 3, 5, 7, 8, 13 des Umsteuerblocks)**	**Bolsa de reparación (índ. 5 + bolsa de juntas motor + índ. 3, 5, 7, 8, 13 del inversor)**	**1**

* Części zamienne niezbędne w magazynie.
* Preceding the index number denotes a suggested spare part.
* Bezeichnete Teile sind empfohlene Ersatzteile.
* Piezas de mantenimiento preventivas a tener en stock.

N C S : Część nie jest sprzedawana oddzielnie.
N S S : Denotes parts are not serviceable separately.
N S S : bezeichnete Teile gibt es nicht einzeln, sondern nur komplett .
N S S : no suministrado por separado.

Uwaga : Przy zamawianiu pozycji, których numer katalogowy zaczyna się od cyfry 5, określić długość części
Nota : When ordering a spare part whose the first digit is 5, specify the required length.
Hinweiss : Bei Artikel - Nummern, die mit einer 5 beginnen, muss die länge angegeben werden.
Nota : Cuando encarga Vd. una pieza de repuesto que empieza por un 5, precise Vd. la longitud necesaria.

Poz	#	OPCJONALNIE	OPTION	OPTION	OPCIÓN	
50	**-**	**Tłumik o wysokiej skuteczności**	**Silencer (high efficiency)**	**Schalldämpfer (hoche Wirksamkeit)**	**Silenciador (alta eficacidad)**	**1**
-	903.210.403	▪ Tłumik	▪ Silencer	▪ Schalldämpfer	▪ Silenciador	1
-	904.653.008	▪ Złączka MM 1" - 1/4 BSP	▪ Fitting, double male, 1" - 1/4 BSP	▪ Doppelnippel AG 1" - 1/4 BSP	▪ Racor MM 1" - 1/4 BSP	1