Dok. 573.410.050 Data/Datum/Fecha : 21/02/12 Anulowano/Cancels/ Ersetzt/Anula : 17/04/09	**Modyf. /Änderung :** Aktualizacja / Update / Aktualisierung / Actualización	**Części zamienne** **Spare parts list** **Ersatzteilliste** **Piezas de repuesto**

40.130 F2	**POMPA FLOWMAX® AIRLESS® / FLOWMAX® AIRLESS PUMP** **FLOWMAX® AIRLESS® PUMPE / BOMBA FLOWMAX® AIRLESS®**

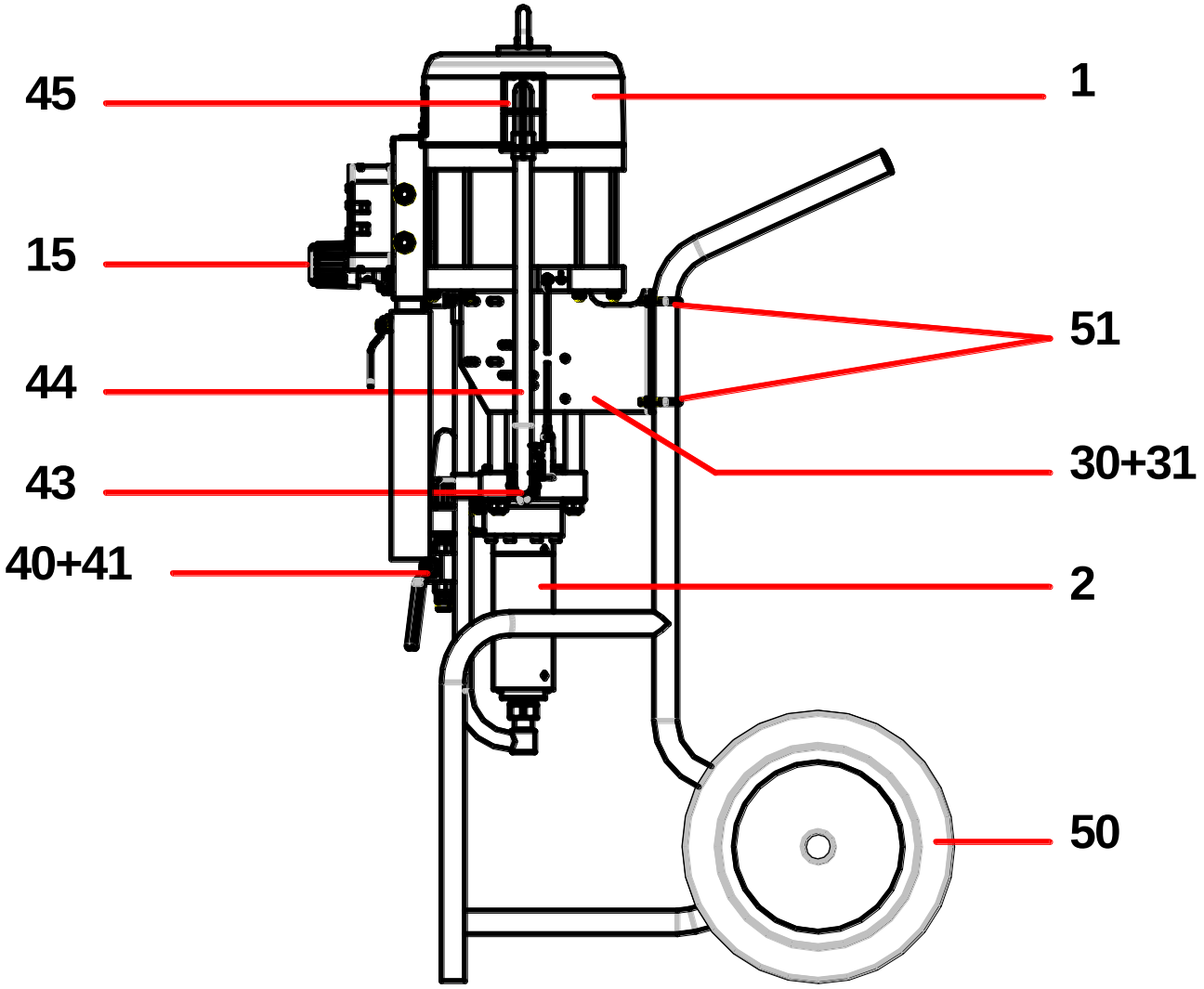

POMPA ŚCIENNA / WALL MOUNTED PUMP / WANDANLAGE / BOMBA MURAL

Mod. 40-130 F2 # 151.871.500

Poz	#	Nazwa	Description	Bezeichnung	Denominación	Ilość
* 1	146.280.200	Silnik 5000-4 F2 (por. Dok. 573.411.050)	Air motor, model 5000-4 F2 (refer to Doc. 573.411.050)	Luftmotor,5000-4 F2 (siehe Dok. 573.411.050)	Motor, 5000-4 F2 (consultar Doc. 573.411.050)	1
* 2	144.020.600	Układ hydrauliczny 130 F2 ze stali nierdzewnej (por. Dok. 573.409.050)	Fluid section, model 130 F2 (stainless steel) (refer to Doc. 573.409.050)	Hydraulikteil 130 F2 aus Edelstahl (siehe Dok. 573.409.050)	Hidráulica 130 F2 inox (consultar Doc. 573.409.050)	1
15	-	Układ powietrza (3/4") (por. str. 3)	Air supply equipment (3/4") (refer to page 3)	Luftausrüstung (3/4") (siehe Seite 3)	Equipo de aire (3/4") (consultar página 3)	1
30	051.341.206	Stojak pompy	Pump bracket	Wandhalterung	Soporte de bomba	1
31	NCS / NSS	Strzemię z podkładkami i nakrętkami	U-bolt with washers and nuts	Schelle mit Scheiben und Muttern	Tirante con arandelas y tuercas	3

POMPA ŚCIENNA ze ssakiem i filtrem / WALL MOUNTED PUMP with suction rod and filter / WANDANLAGE mit Saugschlauch und Filter / BOMBA MURAL con caña de aspiración y filtro

Mod. 40-130 F2 # 151. 871.600

Poz	#	Nazwa	Description	Bezeichnung	Denominación	Ilość
* -	151.871.500	Pompa ścienna	Wall mounted pump	Wandanlage	Bomba mural	1
40	**155.581.400**	**Kompletny filtr 3/4** (por. Dok. 573.327.050)	**Filter equipped, model 3/4** (refer to Doc. 573.327.050)	**Ausgerüsteter Filter, Modell 3/4** (siehe Dok. 573.327.050)	**Filtro, 3/4 equipado** (consultar Doc. 573.327.050)	**1**
* 41	000.161.112	▪ Sitko nr 12 (280 µ)	▪ Screen n° 12 (280 µ)	▪ Sieb Nr 12 (280 µ)	▪ Tamiz n° 12 (280 µ)	1
43	050.102.449	Złączka MM 1" - 38x150	Fitting, double male, 1" - 38x150	Doppelnippel AG 1" - M 38x1,50	Racor MM, 1" - 38x150	1
44	**049.597.100**	**Ssak ze stali nierdzew-nej (∅ 25) z filtrem**	**Suction rod (stainless steel) with strainer**	**Saugschlauche mit Siebkorb**	**Caña de aspiración (inox) con piña**	**1**
*45	149.591.400	▪ Filtr z osłoną	▪ Strainer with sleeve	▪ Siebkorb	▪ Piña con manguito	1

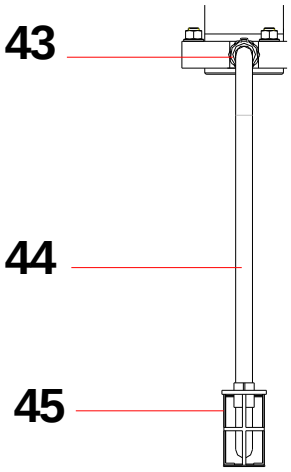

POMPA NA WÓZKU / CART MOUNTED UNIT / PUMPE FAHRBAR / BOMBA SOBRE CARRETILLA

Mod. 40-130 F2 # 151.871.700

Poz	#	Nazwa	Description	Bezeichnung	Denominación	Ilość
-	151.871.600	Pompa ścienna ze ssakiem i filtrem	Wall mounted with suction rod and filter	Wandanlage mit Saugschlauch und Filter	Bomba mural con caña de aspiración y filtro	1
-	051.231.000	Wózek	Cart	Fahrgestell	Carretilla	1
* -	151.730.114	Komplet 2 strzemion, 4 podkładek, 4 nakrętek	Pack of 2 u-bolts, 2 washers, 4 nuts	Satz à 2 Schellen, 4 Scheiben, 4 Muttern	Bolsa de 2 tirantes, 4 arandelas, 4 tuercas	1

UKŁAD POWIETRZA/ AIR SUPPLY EQUIPMENT / LUFTAUSRÜSTUNG / EQUIPO DE AIRE (poz. 15)

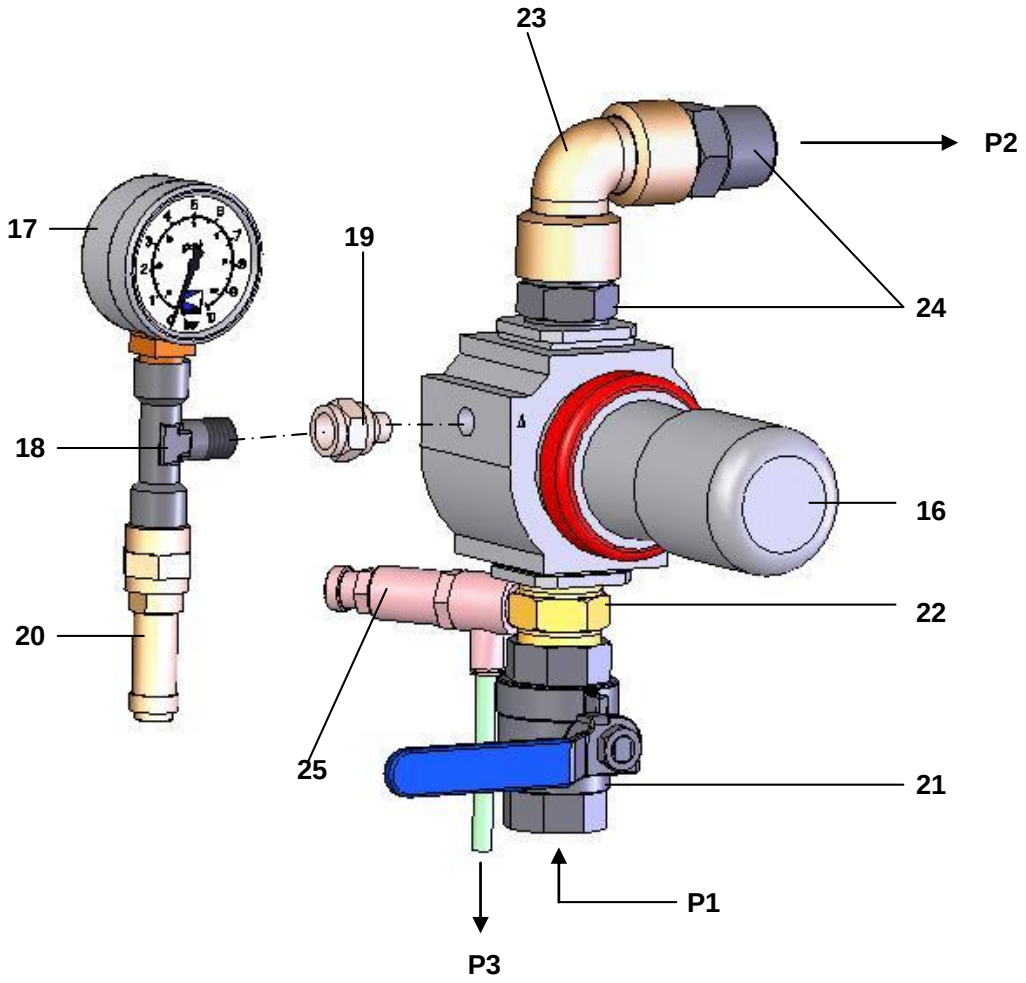

Poz	#	Nazwa	Description	Bezeichnung	Denominación	Ilość
* 16	016.480.000	Reduktor powietrza 3/4 0-10 barów (czerwony)	Air regulator, 3/4, 0 -10 bar / 0-145 psi (red)	Druckminderer, 3/4 0 -10 bar (rot)	Manorreductor, 3/4 0 -10 bar (rojo)	1
* 17	910.011.402	Manometr 0 - 10 barów	Gauge 0 - 10 bar / 0- 145 psi	Manometer, 0 -10 bar	Manómetro, 0 - 10 bar	1
18	552 441	Trójnik 1/4"	Tee, 1/4"	T-Stück, 1/4"	Te, 1/4"	1
19	552 491	Złączka F 1/4" - M 1/8"	Fitting, F 1/4" - M 1/8"	Nippel, IG 1/4" - AG 1/8"	Racor, H 1/4" - M 1/8"	1
20	903.080.401	Zawór przelewowy	Discharge-valve	Sicherheitsventil	Válvula de seguridad	1
21	903.090.208	Zawór kurkowy F 3/4	Valve, F 3/4	Absperrhahn, 3/4	Grifo, H 3/4	1
22	051.870.151	Złaczka MM 3/4 BSP z bolcem	Fitting, double male, 3/4 BSP	Doppelnippel AG 3/4 BSP	Racor, MM 3/4 BSP	1
23	552 429	Kolano FF 3/4"	Elbow, FF 3/4"	Winkelnippel IG 3/4"	Codo, HH 3/4"	1
24	050.102.215	Złączka MM 3/4 BSP	Fitting, double male, 3/4 BSP	Doppelnippel AG 3/4 BSP	Racor, MM 3/4 BSP	2
25	903.130.508	Regulator ciśnienia	Pressure air regulator	Druckreduzierventil	Regulador de presión	1

* Części zamienne niezbędne w magazynie
* Preceding the index number denotes a suggested spare part.
* Bezeichnete Teile sind empfohlene Ersatzteile.
* Piezas de mantenimiento preventivas a tener en stock.

N C S : Część nie jest sprzedawana oddzielnie.
N S S : Denotes parts are not serviceable separately.
N S S : Bezeichnete Teile gibt es nicht einzeln, sondern nur komplett.
N S S : no suministrado por separado

Regulacja / Adjustment / Einstellung / Ajuste

P1 = 6 barów maks. / 87 psi

P2 = 1 → 5,5 barów/ 14.5 → 80 psi
(powietrze zasilające / power air / Arbeitsluft / aire de potencia)

P3 = 4 barów maks. / 58 psi max.
(powietrze sterujące / pilot air / Steuerluft / aire de pilotaje)

Regulator (25) jest ustawiony fabrycznie dla wartości ciśnienia wynoszącej maks. 4 bary.
The regulator (25) is preset in the factory to give a maximum pressure of 4 bar / 58 psi.
Der Druckregler (25) ist werksseitig auf einen maximalen Steuerluftdruck von 4 bar eingestellt.
El regulador (25) se regla en la fábrica para aportar una presión máxima de 4 bar.