KREMLIN

Dok. 573.087.040 Data/Datum/Fecha : 18/09/06 Anulowano/Cancels/ Ersetzt/Anula : 21/05/02	**Modyf. /Änderung : poz**. 13 (Szpilka → zawleczka)	**Części zamienne** **Spare parts list** **Ersatzteilliste** **Piezas de repuesto**

PRZERZUTNIK	**REVERSING-BLOCK**	**#**
UMSTEUERBLOCK	**BLOQUE INVERSOR**	**044.630.400**

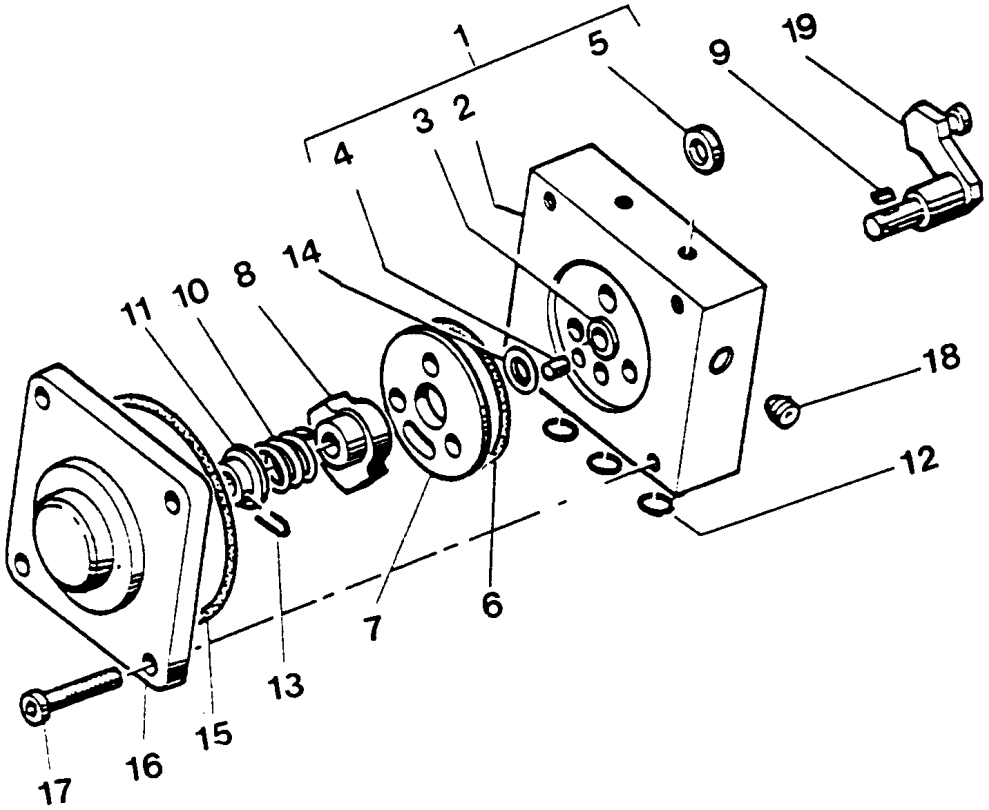

PRZERZUTNIK	REVERSING-BLOCK	#
UMSTEUERBLOCK	BLOQUE INVERSOR	044.630.400

Nr	#	Nazwa	Description	Bezeichnung	Denominación	Ilość
1	046.170.501	Korpus z wyposażeniem	Block assembly, reversing	Umsteuerblock komplett	Cuerpo equipado	1
2	N C S/ N S S	▪ Korpus	▪ Body	▪ Körper	▪ Cuerpo	1
3	044.570.402	▪ Pierścień prowadzący (przyklejany do el.2)	▪ Guide ring (glued on part ind. 2)	▪ Führungsbuchse (auf Körper geklebt ind. 2)	▪ Anillo guía (pegado en cuerpo ind. 2)	1
4	906.070.014	▪ Kołek ∅ 4 x 8	▪ Pin ∅ 4 x 8	▪ Splint ∅4 x 8	▪ Pasador ∅ 4 x 8	1
5	044.571.102	▪ Ogranicznik (przyklejany do el.2)	▪ Stop (glued on part ind. 2)	▪ Anschlag (auf Körper geklebt ind.2)	▪ Tope (pegado en cuerpo ind. 2)	2
6	144.579.912	Uszczelka gładzi stałej (zestaw 10 sztuk)	Gasket seal (x10)	Flachdichtung (x 10)	Junta de espejo fijo (x10)	1
7	046.170.508	Gładź stała	Base, fixed	Ventilplatte	Espejo fijo	1
8	044.570.324	Gładź ruchoma	Base, mobile	Ventilschieber	Espejo móvil	1
9	044.570.325	Klin	Pin	Paßfeder (Keil)	Pasador	1
10	921.140.102	Sprężyna	Spring	Feder	Muelle	1
11	044.571.006	Ogranicznik sprężyny	Stop, spring	Federführung	Tope de muelle	1
12	144.579.922	Pierścień R 10 (zestaw 10 sztuk)	Ring, R 10 (x10)	O Ring R 10 (x 10)	Anillo, R 10 (x 10)	3
* 13	144.579.911	Zawleczka (zestaw 10 zawleczek + 1 ogranicznik poz. 11)	Pin (package of 10 pins + 1 stop ind. 11)	Splint (Satz à 10 Stück + 1 Führung Pos. 11)	Pasador (bolsa de 10 pasadores + 1 tope individual)	1
14	144.579.910	Pierścień R 6a (x 10)	Ring, R 6a (x10)	O Ring, R 6a (Satz à 10 St.)	Anillo, R 6a (x 10)	1
15	909.420.220	Uszczelka pokrywy	Seal, cover	Deckeldichtung	Junta de tapa	1
16	046.270.924	Pokrywa	Cover	Deckel	Tapa	1
17	933.151.277	Śruba CHc M 6x20	Screw, CHc M 6x20	Schraube, CHc M 6x20	Tornillo, CHc M 6x20	4
18	906.333.102	Korek 1/4 BSP	Plug, 1/4 BSP	Blindstopfen, 1/4 BSP	Tapón, 1/4 BSP	1
19	046.170.510	Dźwignia	Lever, control	Umsteuerhebel	Leva	1

*****	**146.270.950**	**Zestaw uszczelek (poz. 6, 12(x3), 14, 15)**	**Package of seals (ind. 6, 12(x3), 14, 15)**	**Dichtungssatz (bestehend aus Pos. 6, 12(x3), 14, 15)**	**Bolsa de juntas (ind. 6, 12(x3), 14, 15)**	**1**

* Części zamienne niezbędne w magazynie
* Preceding the index number denotes a suggested spare part.
* Bezeichnete Teile sind empfohlene Ersatzteile.
* Piezas de mantenimiento preventivo a tener en stock.

N C S : część nie jest sprzedawana samodzielnie
N S S : denotes parts are not serviceable separately.
N S S : Bezeichnete Teile gibt es nicht einzeln, sondern nur komplett.
N C S : no suministrado por separado.