KREMLIN

Dok. 573.120.050 Data/Datum/Fecha : 26/08/08 Anulowano/Cancels/ Ersetzt/Anula : 1/07/04	**Modyf. /Änderung :** Ozn.. 11 (→ Doc. 573.403.050)	**Części zamienne** **Spare parts list** **Ersatzteilliste** **Piezas de repuesto**

POMPA FLOWMAX ®, model 20-50 F i model 20-50 FT (turbo)	**FLOWMAX ® PUMP, model 20-50 F and model 20-50 FT (turbo)**
FLOWMAX ® PUMPE, Modell 20-50 F und Modell 20-50 FT (turbo)	**BOMBA FLOWMAX ®, tipo 20-50 F y tipo 20-50 FT (turbo)**

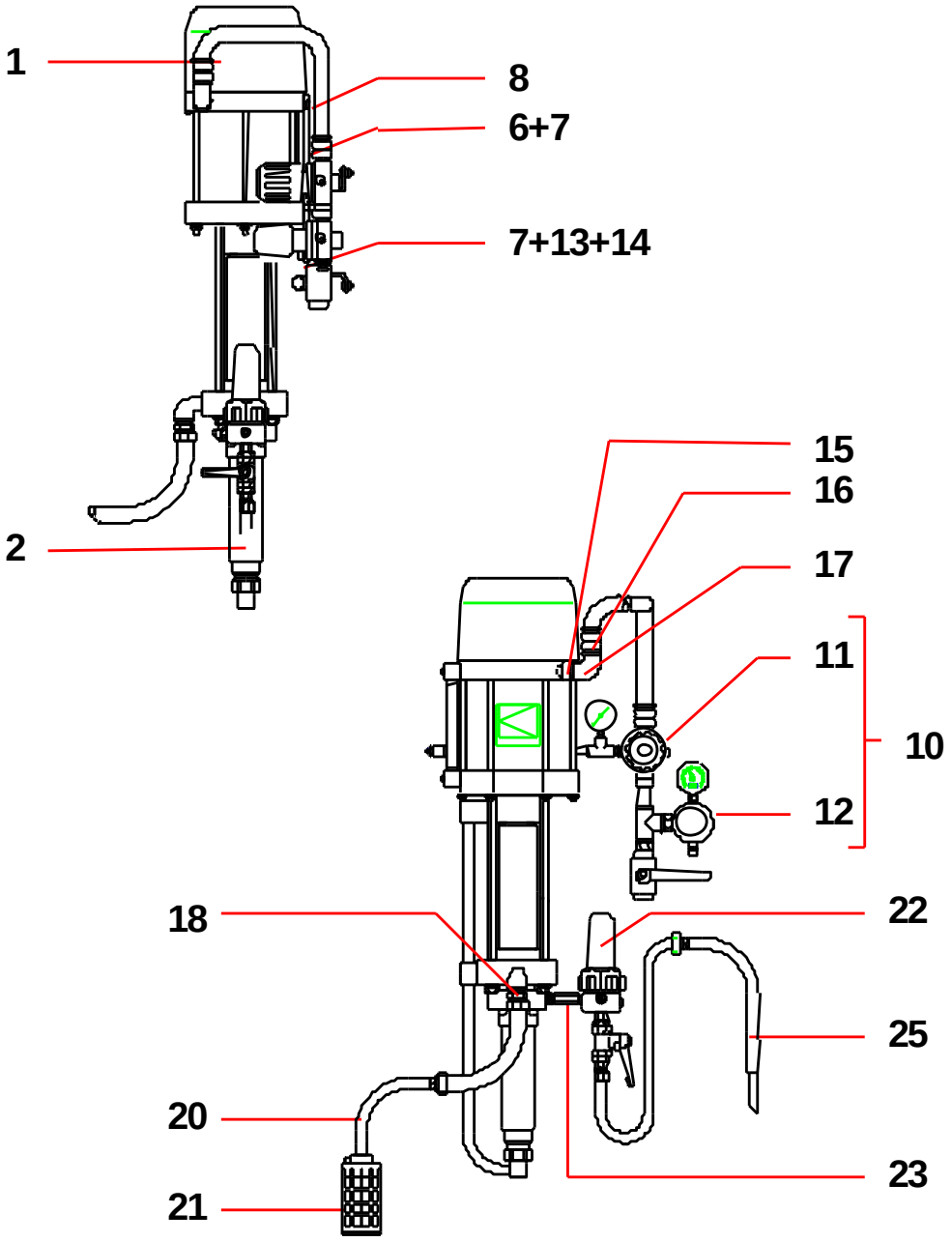

POMPA NAŚCIENNA, model 20-50 F bez filtra	WALL MOUNTED PUMP, model 20-50 F without filter	#
WANDANLAGE, Modell 20-50 F ohne Filter	BOMBA MURAL, tipo 20-50 F sin filtro	151.781.100

Nr	#	Nazwa	Description	Bezeichnung	Denominación	Qté
-	**151.781.000**	**Pompa 20.50 F bez wyposażenia**	**Bare pump, model 20.50 F**	**Pumpe 20.50 F, nackt**	**Bomba sola, tipo 20.50 F**	**1**
1	146.275.000	▪ Silnik 1000-4	▪ Air motor,model 1000-4	▪ Luftmotor 1000-4	▪ Motor, tipo 1000-4	1
2	144.960.200	▪ Układ hydrauliczny FLOWMAX 50 F	▪ Fluid section, model FLOWMAX 50 F	▪ FLOWMAX Hydraulikteil 50 F	▪ Hidráulica FLOWMAX 50 F	1
6	051.770.101	Płytka dystansowa	Plate	Umsteuerplatte	Placa	1
7	933.011.279	Śruba M 8 x 20	Screw, M 8 x 20	Schraube M 8 x 20	Tornillo M 8 x 20	3
8	933.151.147	Śruba CHc - M 8 x 10	Screw, CHc - M 8 x 10	Schraube CHc – M 8 x 10	Tornillo CHc - M 8 x 10	1
10	**-**	**Układ powietrzny**	**Air supply**	**Luftausrüstung**	**Equipo de aire**	**1**
11	151.790.160	▪ Układ powietrzny (silnikowy) (por Dok. 573.403.050)	▪ Air supply (motor air) (refer to Doc. 573.403.050)	▪ Luftausrüstung (Luftmotor) (siehe Dok. 573.403.050)	▪ Equipo de aire (aire motor) (consultar Doc. 573.403.050)	1
12	151.740.200	▪ Zestaw układu powietrznego natryskowego (pistolet) (por Dok. 573.035.050	▪ Spraying air kit (spray gun air) (refer to Doc. 573.035.050)	▪ Zerstäuberluft-Kit (Pistolenluft)(siehe Dok. 573.035.050)	▪ Kit aire de pulverización (aire pistola) (consultar Doc. 573.035.050)	1
13	963.040.019	Podkładka okrągła MN 8	Washer, MN 8	Scheibe MN 8	Arandela, MN 8	2
14	953.010.019	Nakrętka HM 8	Nut, HM 8	Mutter HM 8	Tuerca, HM 8	2
15	904.523.006	Złączka M 3/8 BSP - M 1/2 BSP	Fitting, double male, 3/8 BSP - 1/2 BSP	Doppelnippel AG 3/8 BSP - AG 1/2 BSP	Racor, M 3/8 BSP - M 1/2 BSP	1
16	050.102.401	Złączka M 1/2 BSP - M 3/4 BSP	Fitting, double male, 1/2 BSP - 3/4 BSP	Doppelnippel AG 1/2 BSP - AG 3/4 BSP	Racor M 1/2 BSP - M 3/4 BSP	1
17	904.123.004	Kolano FF 1/2 BSP	Elbow, FF 1/2 BSP	Winkelnippel IG 1/2 BSP	Codo, HH 1/2 BSP	
18	050.102.437	Złączka ze stali nierdzewnej M 1/2 BSP - M 26 x 125 (wlot materiału)	Fitting, stainless steel, double male, 1/2 BSP - 26 x 125 (fluid inlet)	Doppelnippel, Edelstahl AG 1/2 BSP - AG M 26 x 1,25 (Materialeingang)	Racor, inox M 1/2 BSP - M 26 x 125 (entrada producto)	1
20	049.596.110	Przewód ssący ze stali nierdzewnej z filtrem	Suction rod (stainless steel) with strainer	Saugschlauch, Edelstahl mit Siebkorb	Caña de aspiración inox con piña	1
21	149.591.400	▪ Filtr z osłoną	▪ Strainer with sleeve	▪ Siebkorb	▪ Piña con manguito	1

POMPA NAŚCIENNA, model 20-50 FT (turbo) bez filtra i przewodu	**WALL MOUNTED PUMP, model 20-50 FT (turbo) without filter or rod**	**#**
WANDANLAGE, Modell 20-50 FT (turbo) ohne Filter , ohne Entleerungschlauch	**BOMBA MURAL, tipo 20-50 FT (turbo) sin filtro y caña**	**151.783.100**

Nr	#	Nazwa	Description	Bezeichnung	Denominación	Qté
-	**151.783.000**	**Pompa 20.50 FT bez wyposażenia**	**Bare pump, model 20.50 FT**	**Pumpe 20.50 FT nackt**	**Bomba sola, tipo 20.50 FT**	**1**
1	146.276.000	▪ Silnik 1000-4 T (turbo)	▪ Air motor, model 1000-4T (turbo)	▪ Motor 1000-4 T (turbo)	▪ Motor, tipo 1000-4 T (turbo)	1
2	144.960.200	▪ Układ hydrauliczny FLOWMAX 50F	▪ Fluid section,model FLOWMAX 50 F	▪ FLOWMAX Hydraulikteil 50 F	▪ Hidráulica FLOWMAX 50 F	1
6	051.770.101	Płytka dystansowa	Plate	Umsteuerplatte	Placa	1
7	933.011.279	Śruba M 8 x 20	Screw, M 8 x 20	Schraube M 8 x 20	Tornillo M 8 x 20	3
8	933.151.147	Śruba CHc - M 8 x 10	Screw, CHc - M 8 x 10	Schraube CHc – M 8 x 10	Tornillo CHc - M 8 x 10	1
11	151.796.150	Układ powietrzny (silnikowy) (por Dok. 573.403.050)	Air supply (motor air) (refer to Doc. 573.403.050)	Luftausrüstung (Motorluft) (siehe Dok. 573.403.050)	Air supply (aire motor) (consultar Doc. 573.403.050)	1
13	963.040.019	Podkładka okrągła MN 8	Washer, MN 8	Scheibe MN 8	Arandela MN 8	2
14	953.010.019	Nakrętka HM 8	Nut, HM 8	Mutter HM 8	Tuerca HM 8	2
18	050.102.437	Złączka ze stali nierdzewnej M 1/2 BSP - M 26 x 125 (wlot materiału)	Fitting, stainless steel, double male, 1/2 BSP - 26 x 125 (fluid inlet)	Doppelnippel AG 1/2 BSP - AG 26 x 1,25 (Materialeingang)	Racor, inox M 1/2 BSP - M 26 x 125 (entrada producto)	1

		OPCJONALNIE	OPTIONAL	OPTION	OPCIÓN	
20	049.596.110	Przewód ssący ze stali nierdzewnej z filtrem	Suction rod (stainless steel) with strainer	Saugschlauch, Edelstahl mit Siebkorb	Caña de aspiración inox con piña	1
21	149.591.400	▪ Filtr z osłoną	▪ Strainer with sleeve	▪ Siebkorb	▪ Piña con manguito	1

***Uwaga** : W przypadku pompy bez wyposażenia mocowanej do ściany, zamówić pompę bez wyposażenia, płytkę dystansową (ozn. 6) i stojak ref. 044.910.121 (ozn. 1 - Dok. 573.403.050).*

***Nota** :For a bare pump with wall bracket, order bare pump, plate(ind. 6) and bracket – P.N°. 044.910.121 ((ind. 1 - Doc. 573.403.050).*

***Anmerkung** : Bei einer nackten Pumpe für Wandhalterung, bestellen Sie die nackte Pumpe, die Umsteuerplatte (Pos. 6) und die Halterung, Bestell-Nr. 044.910.121 (Pos. 1 - Dok. 573.403.050).*

***Nota** : En caso de una bomba sola con fijación mural, encargue Vd. la bomba sola, la placa (ind. 6) y el soporte con la referencia 044.910.121 (ind. 1 – Doc. 573.403.050).*

POMPA NAŚNIENNA, model 20-50 F z filtrem	**WALL MOUNTED PUMP, model 20-50 F with filter**	**#**
WANDANLAGE , Modell 20-50 F mit Filter	**BOMBA MURAL, tipo 20-50 F con filtro**	**151.781.200**

POMPA NAŚCIENNA, model 20-50 FT (turbo) z filtrem	**WALL MOUNTED PUMP, model 20-50 FT (turbo) with filter**	**#**
WANDANLAGE , Modell 20-50 FT (turbo) mit Filter	**BOMBA MURAL, tipo 20-50 FT (turbo) con filtro**	**151.783.200**

Nr	#	Nazwa	Description	Bezeichnung	Denominación	Qté
-	-	Pompa naścienna bez filtra	Wall mounted pump without filter	Wandpumpe ohne Filter	Bomba mural sin filtro	1
20	049.596.110	Przewód ssący ze stali nierdzewnej z filtrem	Suction rod (stainless steel) with strainer	Saugschlauch, Edelstahl mit Siebkorb	Caña de aspiración inox con piña	1
21	149.591.400	▪ Filtr z osłoną	▪ Strainer with sleeve	▪ Siebkorb	▪ Piña con manguito	1
22	155.580.300	Filtr AIRMIX ® ze stali nierdzewnej 3/8 (Dok. 573.299.050)	AIRMIX ® filter 3/8, stainless steel (Doc. 573.299.050)	AIRMIX ® Filter 3/8, Edelstahl (Dok. 573.299.050)	Filtro AIRMIX ® inox 3/8 (Doc. 573.299.050)	1
23	055.580.301	Tuleja ze stali nierdzewnej MM 3/8 NPT	Sleeve, stainless steel MM 3/8 NPT	Muffe, Edelstahl AG 3/8 NPT	Manguito inox MM 3/8 NPT	1
25	049.596.000	Przewód odpowietrzający ze stali nierdzewnej	Drain rod, stainless steel	Entleerungsschlauch, Edelstahl	Caña de purga inox	1

POMPA 20-50 F NA WÓZKU	**CART MOUNTED PUMP, model 20-50 F**	**#**
PUMPE 20-50 F FAHRBAR	**BOMBA 20-50 F SOBRE CARRETILLA**	**151.781.400**

POMPA 20-50 FT (turbo) NA WÓZKU	**CART MOUNTED PUMP, model 20-50 FT (turbo)**	**#**
PUMPE 20-50 FT (turbo) FAHRBAR	**BOMBA 20-50 FT (turbo) SOBRE CARRETILLA**	**151.783.400**

Nr	#	Nazwa	Description	Bezeichnung	Denominación	Qté
-	-	Pompa naścienna z filtrem	Wall mounted pump with filter	Wandpumpe mit Filter	Bomba mural con filtro	1
-	051.221.000	Wózek (dwuramienny)	Cart (2 arms)	Fahrgestell (2 Arme)	Carretilla (2 brazos)	1
-	056.100.199	Tablica do mocowania pompy	Wall bracket unit	Wandplatte	Soporte de fijación	1