KREMLIN

SPECYFIKACJE

POMPA PNEUMATYCZNA

model 04-120

Instrukcja : 0311 573.035.211

Data : 20/11/03

DOKUMENTACJE UZUPEŁNIAJĄCE – CZSCI ZAMIENNE

Zestaw naścienny	Dok. 573.072.050
Hydraulika	Dok. 573.049.050
Silnik	Dok. 573.031.050
Blok nawrotnika	Dok. 573.087.040
Osprzęt powietrza	Dok. 573.258.050

KREMLIN REXSON – Site de Stains : 150, avenue de Stalingrad
93 245 - STAINS CEDEX - FRANCE
Telefon : 33 (0)1 49 40 25 25 Fax : 33 (0)1 48 26 07 16

KREMLIN

SPECYFIKACJE

POMPA PNEUMATYCZNA STAL NIERDZ., model 04-120

1. CHARAKTERYSTYKI TECHNICZNE

- Pompa ze stali nierdzewnej o słabym tłoczeniu i dużej wydajności.
- Prosta w użyciu i łatwa w konserwacji.

Zalecana do:
- Zasilania jednego lub wielu pistoletów.
- Farb rozpuszczalnikowych lub wodorozcieńczalnych o lepkości poniżej 1000 mPa/s.

Typ silnika 500-4
Typ korpusu pompy 120
Proporcja ciśnienia..... 04/1

Materiały w kontakcie z produktem :
Stal nierdz. twardo chromowana, Stal nierdz., Węglik, Poliacetal.

Uszczelnienia :
Górne stałe: PTFE G + Polifluid
Dolne mobilne : PEHD

Skok silnika.	100 mm
Przekrój silnika.	50 cm2
Przekrój hydrauliki.	12 cm2
Ilość produktu na cykl.	240 cm3
Cykli na litr produktu.	4
Wydajność (w 30 cyklach).	7,2 l
Maks. ciśnienie wlotu powietrza.	6 bar
Maks. ciśnienie produktu.	24 bar
Poziom hałasu.	80 dBa
Maks. temperatura robocza.	60°C
Waga (pompa naścienna)	27 kg

■ ZŁĄCZA

		Pompa goła	Pompa uzbrojona
Powietrze	Wlot	Zewnętrzne 1/4 BSP	Zewnętrzne 3/4 BSP (zawór – osprzęt powietrza)
Produkt	Wlot	Zewnętrzne 1" BSP	Wewnętrzne 26x125
	Wylot	Zewnętrzne 1/2 NPS	Wewnętrzne 3/8 NPS (wylot z filtra + złączka))

■ WĘŻE ŁĄCZĄCE

Wąż zasilania pompy powietrzem (min. ∅ dla długości 5m) : ∅ 10 mm
Wąż produktu (pomiędzy wylotem produktu z pompy a pistoletem) : ∅ 7 mm wewn.
Wąż powietrza (pomiędzy reduktorem «POWIETRZE PISTOLETU» a pistoletem) : ∅ 7 mm wewn.
Do cyrkulacji : Wąż produktu HP (przy wylocie produktu z pompy) : ∅ 9,52 mm wew. minimum

■ WYMIARY ZEWNĘTRZNE

Poz.	mm	Poz.	mm	Poz.	mm	Poz.	mm	Poz.	mm	Poz.	mm
A	400	B	160	C	830	D	210	E	182	F	35
G	36,5	H	60	I	211,5	J	∅ 7x15	K	∅ 17	L	∅ 9
M	∅ 9										

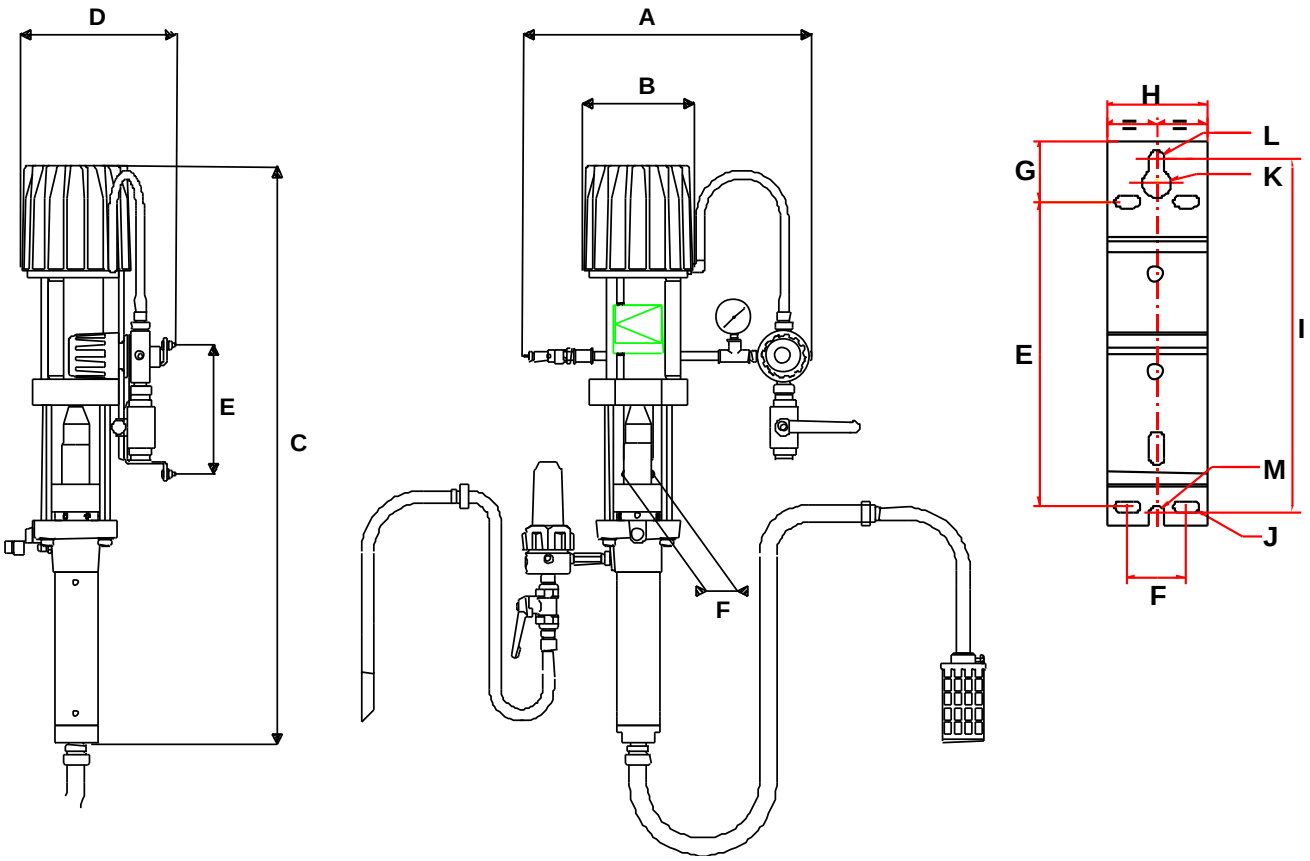

2. KONSERWACJA

UWAGA :

Przed każdą interwencją w pompę, odciąć zasilanie sprężonym powietrzem i rozprężyć obwody naciskając spust pistoletu.

■ ZAWÓR SSANIA (PATRZ DOK. 573.049.050)

Odkręcić zawór ssania (16). (Jeżeli cylinder (2) pozostaje sztywno połączony z zaworem ssania, odkręcić zespół, następnie podtrzymać cylinder (2) za pomocą dłuta wsuniętego do otworu cylindra w tym celu przewidzianego).

Kulka (17) tkwi na zaworze (16) dzięki okrągłemu pierścieniowi sprężynującemu (18).

Oczyścić części.

Ponownie zamontować zawór ssania (16) i uszczelkę (19) wymieniając części w miarę potrzeby.

CYLINDER

Cylinder (2) posiada otwór na każdym zakończeniu dla ułatwienia demontażu.

W zależności od części, którą się odkręca jako pierwszą, wsunąć dłuto w jeden z tych otworów, aby odkręcić drugą część.

Przy ponownym montażu, nie zapomnieć o 2 uszczelkach (19).

ZAWÓR WYDECHOWY I USZCZELNIENIE MOBILNE

Odkręcić cylinder (2) i pociągnąć go w dół.

Odkręcić zawór wydechowy (6) podtrzymując tłok (3).

Wyjąć kulkę (8) i uszczelnienie mobilne (uszczelka miseczki sprężyny poz.7).

Oczyścić części i ponownie zmontować wymieniając części w miarę potrzeby.

USZCZELNIENIE GÓRNE

Rozłączyć trzon tłoka silnika i tłoka (3) hydrauliki.

Odkręcić komorę dławika (4) za pomocą klucza dostarczonego z pompą.

Zdemontować cylinder (2) i pociągnąć tłok (3) w dół. Wyjąć uszczelki (10 i 11) uszczelnienia górnego (9).

Ponownie założyć uszczelki (10 i 11) **przestrzegając kierunku, kolejności i strony montażu. Na podkładce oporowej (12), kategorycznie założyć uszczelkę (11) , następnie uszczelkę (10) według rysunku obok.**

Wkręcić komorę dławika (4) w kołnierz górny (1).

Po zmontowaniu, napełnić pompę rozpuszczalnikiem i zwiększyć ciśnienie do maksimum. Zatrzymać pompę i rozprężyć otwierając kran mycia.

Dokręcić komorę dławika (4) za pomocą klucza, aby być w zgodzie z rysunkiem obok.

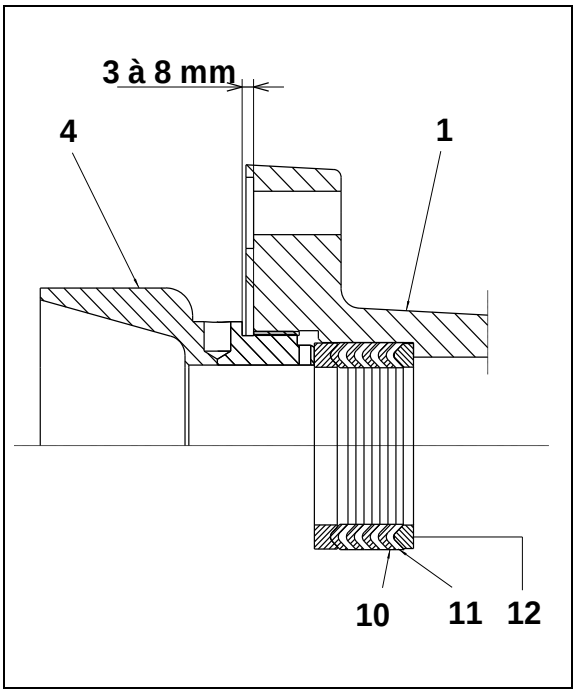

NAWROTNIK SILNIKA (PATRZ DOK. 573.031.050)

Zdjąć pokrywę silnika (32) usuwając 2 śruby CHc (33).

Odłączyć zaczep sprężyny (12) od ramienia bloku nawrotnika (9).

Odkręcić blok nawrotnika śrubami (10 i 8).

Zamontować nowy nawrotnik wykonując operacje w odwrotnej kolejności.

UWAGA : Strona montażu sprężyny nawrotnika "WOLNA"
Skręcenie 2 rozdzielonych zaczepów.

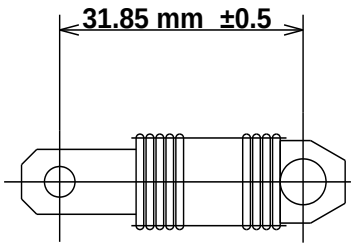

Przed każdym ponownym montażem :

- **Umyć części benzyną lakową lub stosownym rozpuszczalnikiem myjącym.**
- **Montować nowe uszczelki, jeśli potrzeba, po posmarowaniu ich smarem PTFE.**
- **Nałożyć smaru na tłok i wnętrze cylindra, aby nie uszkodzić uszczelek.**
- **Montować nowe części w miarę potrzeby.**

■ INSTRUKCJE MONTAŻU

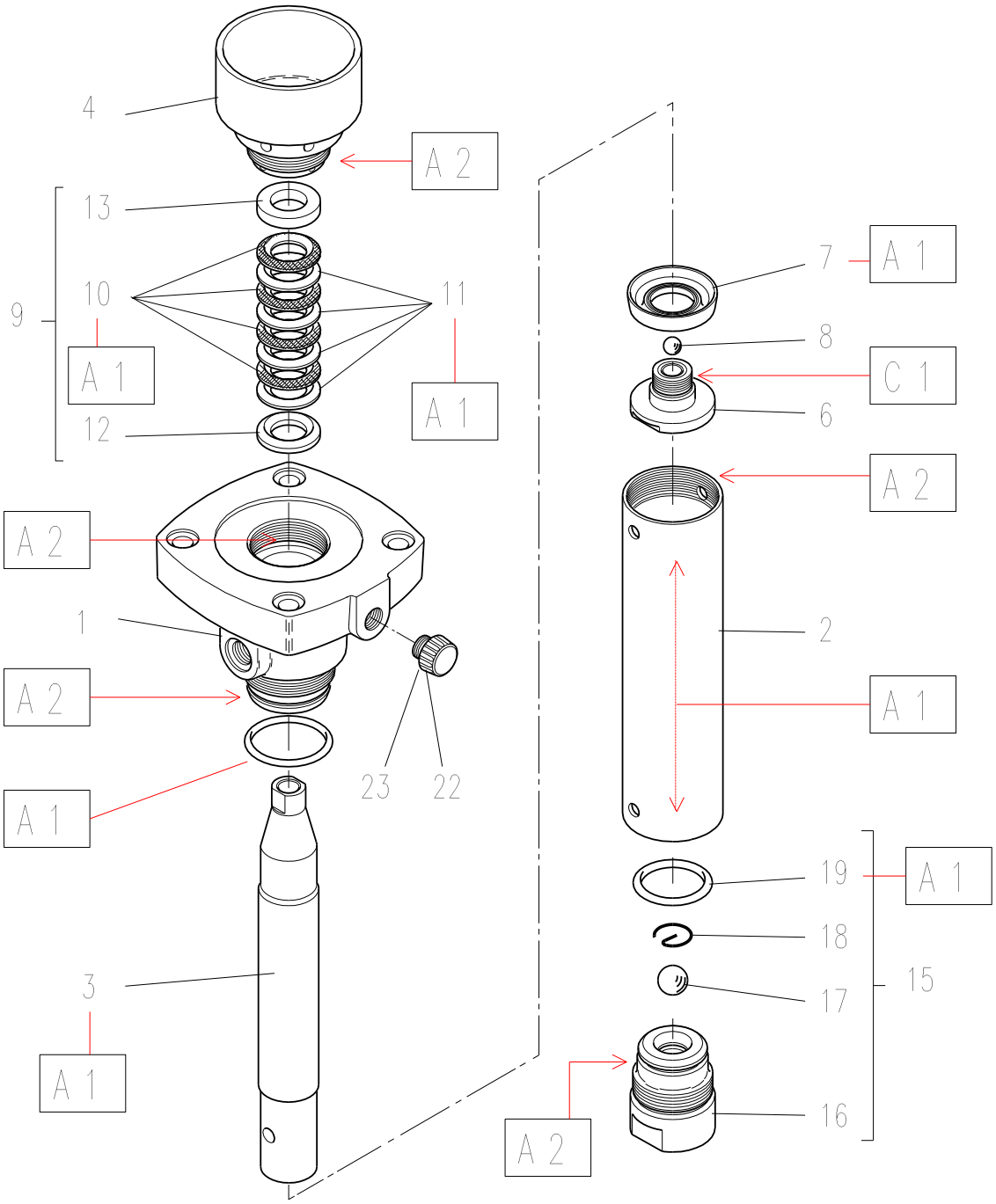

Poz.	Instrukcja	Opis	Referencja
A1	Smar PTFE	Tuba smaru "TECHNILUB" (10 ml)	560.440.101
A2	Smar grafitowy	Tuba smaru grafitowego (100 g)	560.420.005
C1	Klej beztlenowy Uszczelniacz Rur z PTFE	Tuba kleju "SUPER SEAL" (3 ml)	554.180.017