KREMLIN

Doc. 573.072.050 Date/Datum/Data : 9/01/06 Annule/Cancels/ Ersetzt/Anuluje : 6/10/04	**Modif. /Änderung/Zmiana :** ind. 24	**Pièces de rechange** **Spare parts list** **Ersatzteilliste** **Części zamienne**

POMPE PNEUMATIQUE, modèle 04-120	**AIRSPRAY PNEUMATIC PUMP, model 04-120**
PNEUMATISCHE PUMPE, Modell 04-120	**POMPA PNEUMATYCZNA, model 04-120**

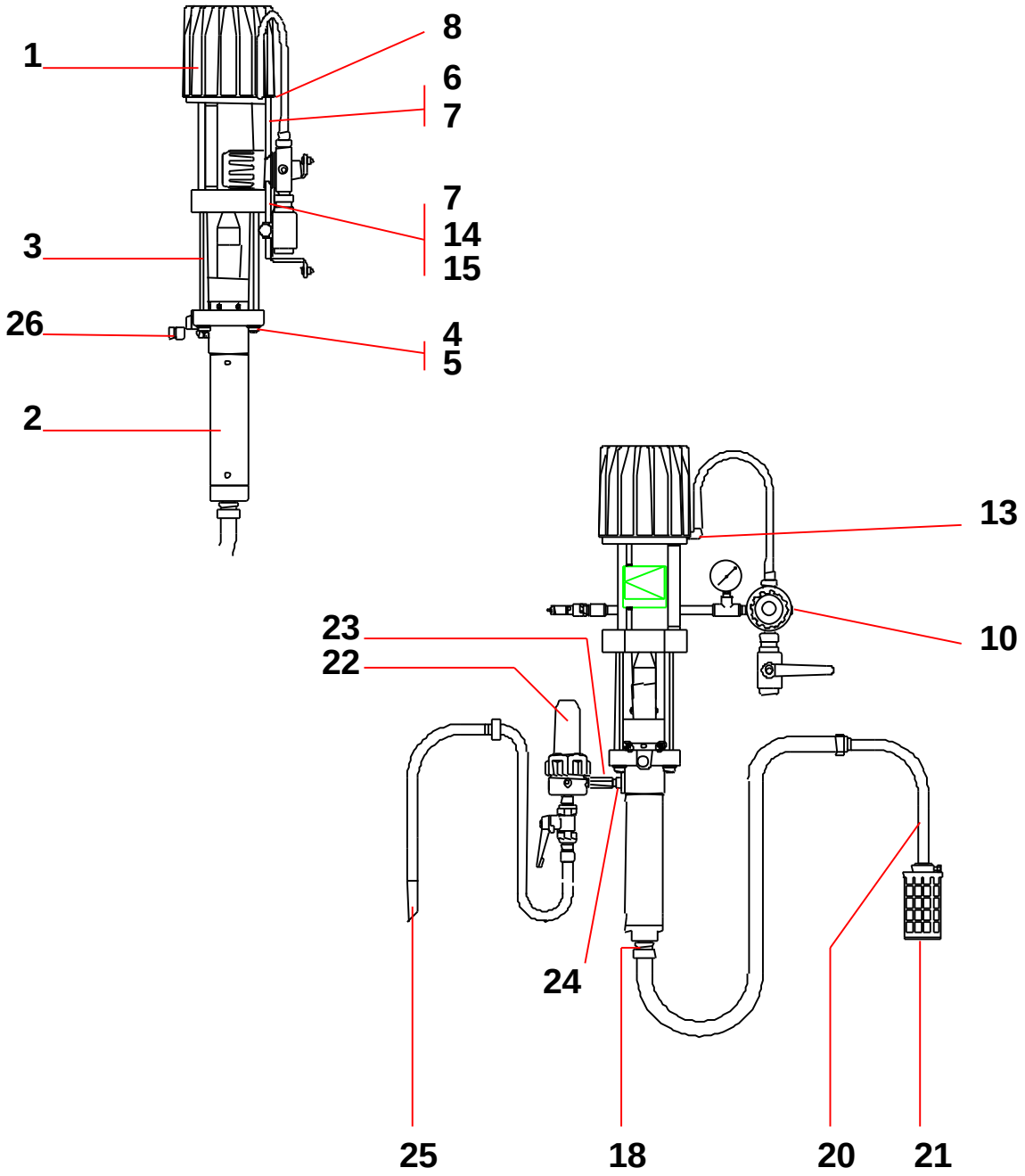

POMPE MURALE, modèle 04-120 sans filtre, ni cannes	WALL MOUNTED PUMP, model 04-120 without filter or rods	#
WANDANLAGE, Modell 04-120 ohne Filter und Schläuche	POMPA NAŚCIENNA, model 04-120 bez filtra i rur	151.792.100

Ind	#	Désignation	Description	Bezeichnung	Opis	Qté
-	**151.792.000**	**Pompe 04.120 nue**	**Bare pump, model 04.120**	**Pumpe 04.120, nackt**	**Goła pompa, model 04.120**	**1**
1	146.260.000	▪ Moteur 500-4	▪ Air motor,model 500-4	▪ Luftmotor 500-4	▪ Silnik, model 500-4	1
2	144.970.000	▪ Hydraulique 120	▪ Fluid section, model 120	▪ Hydraulikteil 120	▪ Hydraulika 120	1
3	051.770.001	▪ Tirant	▪ Tie-rod, connecting	▪ Bolzen	▪ Cięgło	4
4	953.010.021	▪ Ecrou HM 10	▪ Nut, HM 10	▪ Mutter HM 10	▪ Nakrętka HM 10	4
5	963.040.021	▪ Rondelle MN 10	▪ Washer, MN 10	▪ Scheibe MN 10	▪ Podkładka MN 10	4
6	051.770.101	Plaque d'interface	Plate	Umsteuerplatte	Płytka	1
7	933.011.279	Vis M 8 x 20	Screw, M 8 x 20	Schraube M 8 x 20	Śruba M 8 x 20	3
8	933.151.147	Vis CHc - M 8 x 10	Screw, CHc - M 8 x 10	Schraube CHc – M 8 x 10	Śruba CHc - M 8 x 10	1
10	**151.790.170**	**Equipement d'air (air moteur) (voir Doc. 573.258.050)**	**Air supply (motor air) (refer to Doc. 573.258.050)**	**Luftausrüstung (Luftmotor) (siehe Dok. 573.258.050)**	**Osprzęt powietrza (powietrze silnika) (patrz Dok. 573.258.050)**	**1**
13	905.150.012	Raccord coudé cannelé M 1/4 BSP - T 8x12	Elbow connector M 1/4 BSP - T 8x12	Winkelnippel, M 1/4 BSP - T 8x12	Złączka kolankowa M 1/4 BSP - T 8x12	1
14	963.040.019	Rondelle MN 8	Washer, MN 8	Scheibe MN 8	Podkładka MN 8	2
15	953.010.019	Ecrou HM 8	Nut, HM 8	Mutter HM 8	Nakrętka HM 8	2
18	050.102.448	Raccord inox M 1" BSP - M 26 x 125 (entrée produit)	Fitting, stainless steel, double male, 1" BSP - 26 x 125 (fluid inlet)	Doppelnippel, Edelstahl AG 1" BSP - AG 26 x 125 (Materialeingang)	Złącze, stal nierdz. M 1" BSP - M 26 x 125 (wlot produktu)	1

	#	Accessoires	Accessories	Zubehör	Akcesoria	
-	149.990.020	Flacon de lubrifiant T (1/4 de litre)	T lubricant (1/4 liter)	Spülmittel T (1/4 Liter)	Pojemnik smaru TCP (1/4 litra)	1
-	044.950.008	Clé (pour cuve presse-garniture)	Wrench (for wetting cup)	Schlüssel (für Spülmitteltasse)	Klucz (do dławika)	1

POMPE MURALE, modèle 04-120 avec filtre et cannes	**WALL MOUNTED PUMP, model 04-120 with filter and rods**	**#**
WANDANLAGE , Modell 04-120 mit Filter und Schläuche	**POMPA NAŚCIENNA, model 04-120 z filtrem i rurami**	**151.792.200**

Ind	#	Désignation	Description	Bezeichnung	Opis	Qté
-	151.792.100	Pompe murale sans filtre, ni cannes	Wall mounted pump without filter or rods	Wandpumpe ohne Filter und Schläuche	Pompa naścienna bez filtra i rur	1
20	049.596.110	Canne d'aspiration inox avec crépine	Suction rod (stainless steel) with strainer	Saugschlauch, Edelstahl mit Siebkorb	Rura ssąca ze smokiem, stal nierdz.	1
21	149.591.400	▪ Crépine avec manchon	▪ Strainer with sleeve	▪ Siebkorb	▪ Smok ze złączką	1
22	155.580.300	Filtre AIRMIX ® inox 3/8 (Doc. 573.299.050)	AIRMIX ® filter 3/8, stainless steel (Doc. 573.299.050)	AIRMIX ® Filter, 3/8 Edelstahl (Dok. 573.299.050)	Filtr AIRMIX ® stal nierdz. 3/8 (Dok. 573.299.050)	1
23	055.580.301	Manchon inox MM 3/8 NPT	Sleeve, stainless steel MM 3/8 NPT	Muffe, Edelstahl AG 3/8 NPT	Tuleja nierdz. MM 3/8 NPT	1
24	051.790.201	Raccord inox M 1/2 BSP - F 3/8 BSP	Fitting, stainless steel M 1/2 BSP - F 3/8 BSP	Nippel, Edelstahl AG 1/2 BSP - IG 3/8 BSP	Złącze nierdz. M 1/2 BSP - H 3/8 BSP	1
25	049.596.000	Canne de purge inox	Drain rod, stainless steel	Entleerungsschlauch, Edelstahl	Rura spustowa nierdz.	1
26	050.123.533	Raccord M 3/8 NPS - F 1/2 JIC	Fitting, M 3/8 NPS - F 1/2 JIC	Nippel AG 3/8 NPS - IG 1/2 JIC	Złączka, M 3/8 NPS - H 1/2 JIC	1

POMPE 04-120 SUR CHARIOT	**CART MOUNTED PUMP, model 04-120**	**#**
PUMPE 04-120 FAHRBAR	**POMPA 04-120 NA WÓZKU**	**151.792.400**

Ind	#	Désignation	Description	Bezeichnung	Opis	Qté
-	151.792.200	Pompe murale avec filtre et cannes	Wall mounted pump with filter and rods	Wandpumpe mit Filter und Schläuche	Pompa naścienna z filtrem i rurami	1
-	051.221.000	Chariot (2 bras)	Cart (2 arms)	Fahrgestell (2 Arme)	Wózek (2 ramiona)	1
	056.100.199	Panneau de fixation	Wall bracket unit	Wandplatte	Wspornik mocowania	1

Nota : Dans le cas d'une pompe nue pour fixation murale, commander la pompe nue et le support réf. 044.910.121 (rep. 1 - Doc. 573.258.050 / 573.262.050).

Nota : For a bare pump with wall bracket, order bare pump and bracket – P.N°. 044.910.121 (ind. 1 - Doc. 573.258.050 / 573.262.050).

Anmerkung : Bei einer nackten Pumpe für Wandhalterung, bestellen Sie die nackte Pumpe und die Halterung, Bestell-Nr. 044.910.121 (ind. 1- Dok. 573.258.050 / 573.262.050)

Uwaga : W przypadku gołej pompy z mocowaniem naściennym, nalży zamówić gołą pompę i wspornik o numerze 044.910.121 (poz. 1 – Dok. 573.258.050 / 573.262.050).