KREMLIN

Dok. 573.387.050 Data/Datum/Fecha : 10/03/09 Anulowano/Cancels/ Ersetzt/Anula : 20/01/09	**Modyf. /Änderung :**	**Części zamienne** **Spare parts list** **Ersatzteilliste** **Piezas de repuesto**

PU 3000 : SILNIK POWIETRZNY / AIR MOTOR / LUFTMOTOR / MOTOR DE AIRE

Mod. 3000 # 155.680.045

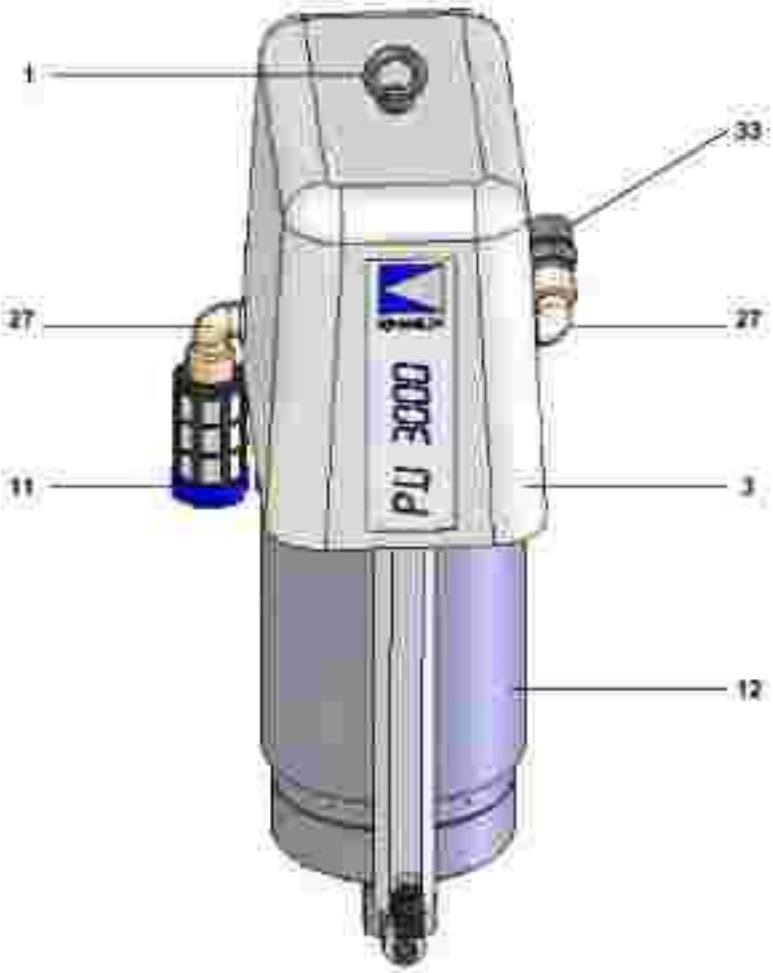

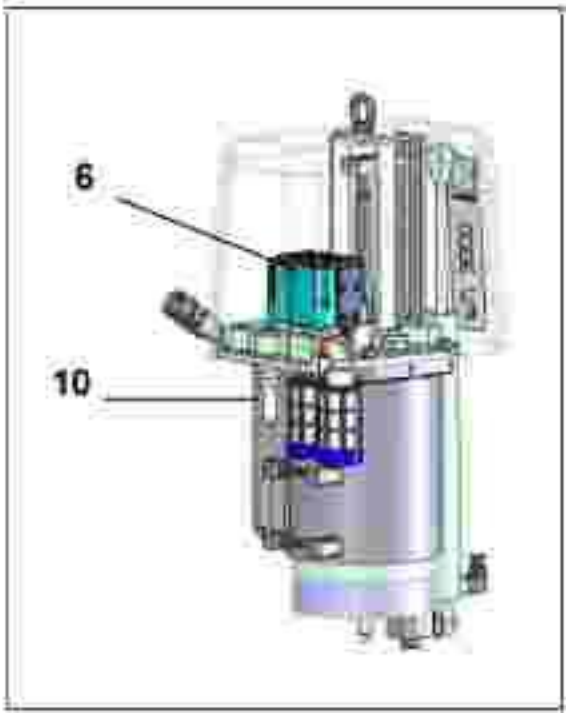

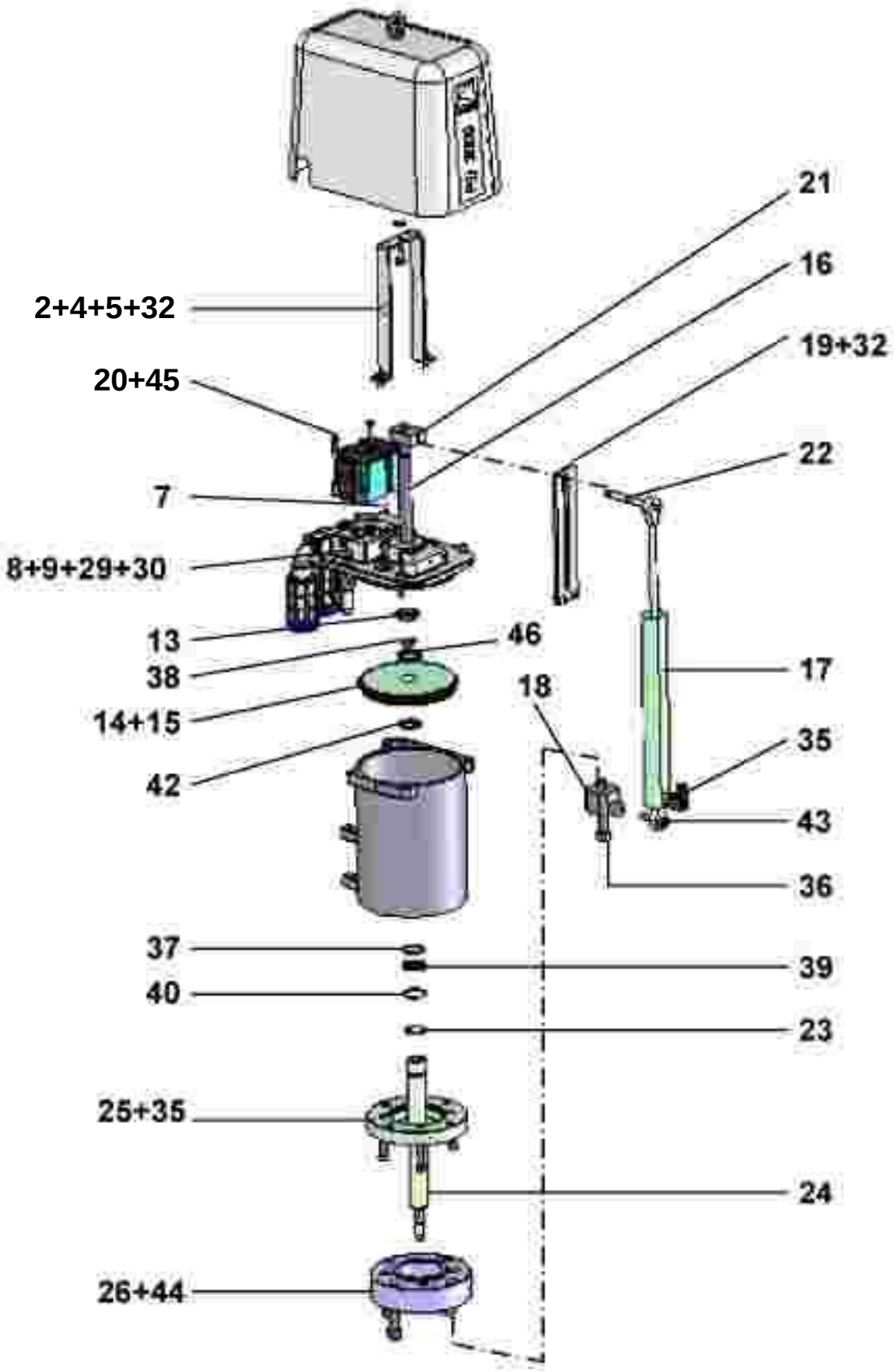
21
16
2+4+5+32
19+32
20+45
22
7
8+9+29+30
13
46
38
17
18
14+15
35
42
43
36
37
39
40
23
25+35
24
26+44

Nr	#	Nazwa	Description	Bezeichnung	Denominación	Ilość
1	91 421	Ucho do podnoszenia	Hoisting ring	Ringsschraube	Anillo de sujeción	1
2	963 040 019	Podkładka okrągła	Washer	Scheibe	Arandela	1
3	055 680 056	Pokrywa	Cover	Haube	Capó	1
4	210 286	Jarzmo	U-Bolt	Halterung	Tirante	1
5	88 041	Nakrętka niska M 14	Low nut, model M 14	Mutter, M14	Tuerca baja, tipo M 14	1
*6	105 031	Rozdzielacz 4/2	Distributor, model 4/2	Verteiler, Modeli 4/2	Distribuidor, tipo 4/2	1
7	88 425	Kołek	Pin	Splint	Pasador	1
8	210 440	Pokrywa	Cover	Deckel	Tapa	1
9	88 152	Śruba, CHc M 8x25	Screw, model CHc M 8x25	Schraube, CHc M 8x25	Tornillo, tipo CHc M 8x25	4
*10	903 080 401	Zawór bezpieczeństwa	Safety valve	Sicherheitsventil	Válvula de seguridad	1
* 11	6572	Tłumik	Muffler	Schalldämpfer	Silenciador	2
12	209 405	Cylinder	Cylinder	Zylinder	Cilindro	1
13	210 442	Nakrętka	Nut	Mutter	Tuerca	1
* 14	209 407	Tłok	Piston	Kolben	Piston	1
* 15	NCS / NSS	Uszczelka okrągła (tłok)	O-Ring (piston)	O-Ring Dichtung(Kolben)	Junta tórica (pistón)	1
16	210 443	Trzpień przerzutnika	Reversing rod	Inversionsstange	Eje de inversión	1
* 17	91 519	Czujnik ruchu	Movement sensor	Bewegungsmeßfühler	Captador de movimiento	1
18	155 680 016	Obudowa czujnika & rozpórka	Sensor support & spacer	Meßfühlerträger & Distanzstück	Soporte captador & Tirante	1
19	055 680 008	Prowadnica czujnika	Guide for sensor	Meßfühlerführung	Guía para captador	1
20	88 149	Śruba, CHc 5x30	Screw, model CHc 5x30	Schraube, CHc 5x30	Tornillo, tipo CHc 5x30	5
21	055 680 051	Zabierak czujnika	Sensor driving	Meßfühlerantrieb	Arrastre captador	1
22	055 680 004	Wskaźnik suwu	Stroke detector	Hubanzeiger	Téstigo de recorrido	1
* 23	NCS / NSS	Pierścień sprężynujący okrągły	Ring	Sicherungsring	Anillo truarc	1
24	055 680 011	Trzpień tłoka	Piston rod	Kolbenstange	Eje de pistón	1
25	209 600	Kołnierz łączący	Connecting flange	Verbindungsflansch	Brida conexión	1
26	055 680 002	Kołnierz sprzęgła	Coupling flange	Kupplungsflansch	Brida acoplamiento	1
27	552 433	Kolanko MF 1/2"	Elbow, model MF 1/2"	Winkelnippel,AG/IG1/2"	Codo, tipo MH 1/2"	2
29	906 333 102	Korek 1/4G	Plug, model 1/4 G	Stopfen, 1/4G	Tapón, tipo 1/4 G	2
30	552 260	Złączka kolankowa (M5)	Elbow fitting (M5)	Winkelnippel (M5)	Racor acodado (M5)	1
31	88 154	Śruba CHc M 8x40	Screw, model CHc M 8x40	Schraube, CHc M 8x40	Tornillo, tipo CHc M 8x40	4
32	933 151 196	Śruba CHc M 6x16	Screw, model M 6 x 16	Schraube, M 6x16	Tornillo, tipo M 6 x 16	4
33	550 940	Adapter M1/2"G - M 3/4" BSP	Adaptator, model double male, 1/2"G - 3/4" BSP	Anschluss, AG 1/2"G - AG 3/4" BSP	Adaptador, tipo M 1/2"G - M 3/4" BSP	1
35	91 517	Złącze	Connector	Klemme	Conectador	1

Nr	#	Nazwa	Description	Bezeichnung	Denominación	Ilość
36	88 **748**	Śruba CHc M 12x75	Screw, model CHc M 12x75	Schraube, CHc M 12x75	Tornillo, tipo CHc M 12 x 75	1
37	**NCS / NSS**	Uszczelka NBR	NBR seal	NBR Dichtung	Junta NBR	1
38	**NCS / NSS**	Uszczelka	Seal	Dichtung	Seal	1
39	**NCS / NSS**	Uszczelka zgarniająca	Scraper seal	Abstreifringdichtung	Junta rascadora	1
40	**NCS / NSS**	Pierścień okrągły sprężynujący	Ring	Sicherungsring	Anillo truarc	1
41	**NCS / NSS**	Uszczelka okrągła	O-Ring	O-Ring Dichtung	Junta tórica	2
42	**NCS / NSS**	Uszczelka płaska	Flat seal	Flachdichtung	Junta plana	1
43	930 151 **446**	Śruba CHc M 8x35	Screw, model CHc M 8x35	Schraube, CHc M 8x35	Tornillo, tipo CHc M 8x35	1
44	88 182	Śruba CHc M 12x50	Screw, model M 12x50	Schraube, CHc M 12x50	Tornillo, tipo CHc M 12x50	3
45	963 210 014	Podkładka okrągła M5	Washer, M5	Scheibe, M5	Arandela, M5	4

Nr	#	Nazwa	Description	Bezeichnung	Denominación	Ilość
*	**105 838**	**Zestaw naprawczy (ozn. 15, 23, 37, 38, 39, 40, 41, 42)**	**Maintenance kit (Ind. 15, 23, 37, 38, 39, 40, 41, 42)**	**Wartungssatz (Pos. 15, 23, 37, 38, 39, 40, 41, 42)**	**Bolsa de mantenimiento (Índ. 15, 23, 37, 38, 39, 40, 41, 42)**	**1**

Części zamienne niezbędne w magazynie.
Preceding the index number denotes a suggested spare part.
Bezeichnete Teile sind empfohlene Ersatzteile. Piezas de mantenimiento preventivas a tener en stock.

N C S : Część nie jest sprzedawana oddzielnie.
N S S : Denotes parts are not serviceable separately.
N S S : Bezeichnete Teile gibt es nicht einzeln, sondern nur komplett. N S S : no suministrado por separado.