KREMLIN

Dok. 573.386.050 Data/Datum/Fecha : 2/06/08 Anulowano/Cancels/ Ersetzt/Anula :	Modyf. /Änderung :	Części zamienne Spare parts list Ersatzteilliste Piezas de repuesto

PU 3000 ELEKTRONICZNA MASZYNA DOZUJĄCA - ELECTRONIC DOSING MACHINE
ELEKTRONISCHE 2K-ANLAGE - MÁQUINA DE DOSIFICACIÓN ELECTRÓNICA

PU 3000 AIRMIX®

155.680.110

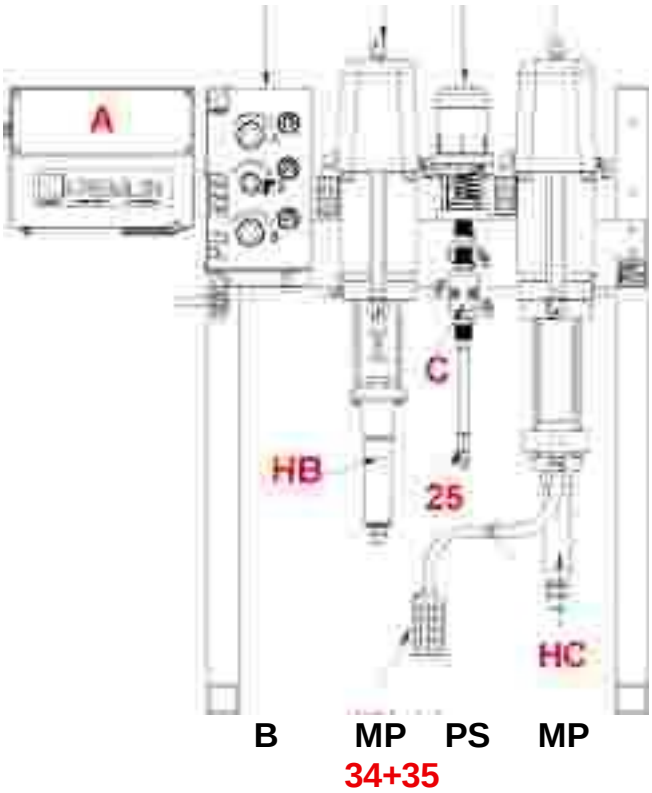

	MP	HB	HC	PS
PU 3000 Airmix® # 155.680.110	3000 PU	50	50F	10-14
	# 155.680.045	# 144.960.000	# 144.960.200	# 144.855.000
	-> Dok . 573.387.050	-> Dok . 573.080.050	-> Dok. 573.114.050	-> Dok. 573.023.050 & 573.672.040

MP : Silnik pneumatyczny / Air motor / Luftmotor / Motor neumático
HB : Układ hydrauliczny bazy / Base fluid section / Basis-Hydraulikteil / Hidráulica Base
HC : Układ hydrauliczny katalizatora / Catalyst fluid section / Härter-Hydraulikteil / Hidráulica Catalizador
PS : Pompa płucząca / Flushing pump / Spülpumpe / Bomba de limpieza

A

SKRZYNKA STEROWNICZA/ CONTROL CABINET / STEUERUNGSGEHÄUSE/ ARMARIO DE MANDO

 # 155.680.040

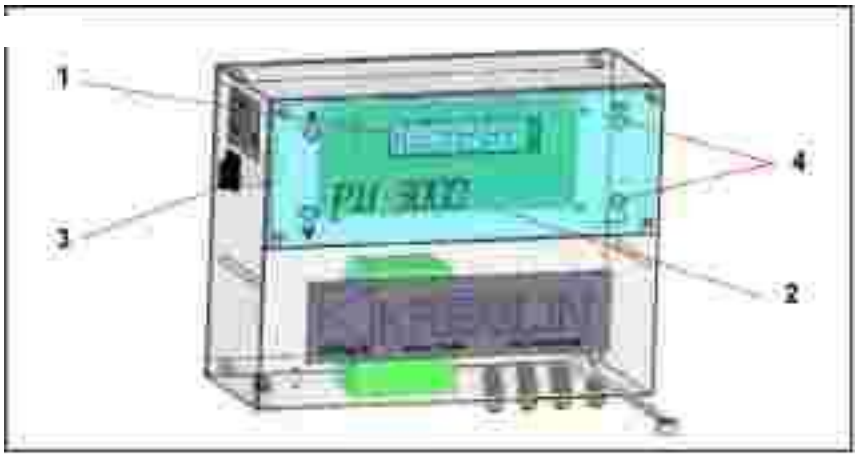

Nr	#	Nazwa	Description	Bezeichnung	Denominación	Ilo ść
*1	155.680.048	Karta µ z wyświetlaczem	u card with display unit	elektronische Karte mit integriertem Display	Carta u con visualizador	1
2	055.680.037	Panel przedni	Front part	Vorderseite	Parte delantera	1
3	901.280.192	Wyłącznik	Switch	Schalter	Interruptor	1
4	155.660.925	Zespół czujnika i magnesu	Sensor and magnet assembly	Meßfühler und Magnet Einheit	Conjunto captador e imán	4
-	903.050.530	Bariera Zenera	Zener barrier	Barriere Zener	Barrera Zener	3
-	903.050.531	Bariera Zenera	Zener barrier	Barriere Zener	Barrera Zener	2
-	901.280.193	Brzęczyk 24V - 100 db	Buzzer 24V - 100 db	Schnarre	Sirena 24V - 100 db	1

B

WYPOSAŻENIE UKŁADU POWIETRZA / AIR SUPPLY / LUFTAUSRÜSTUNG / EQUIPO DE AIRE

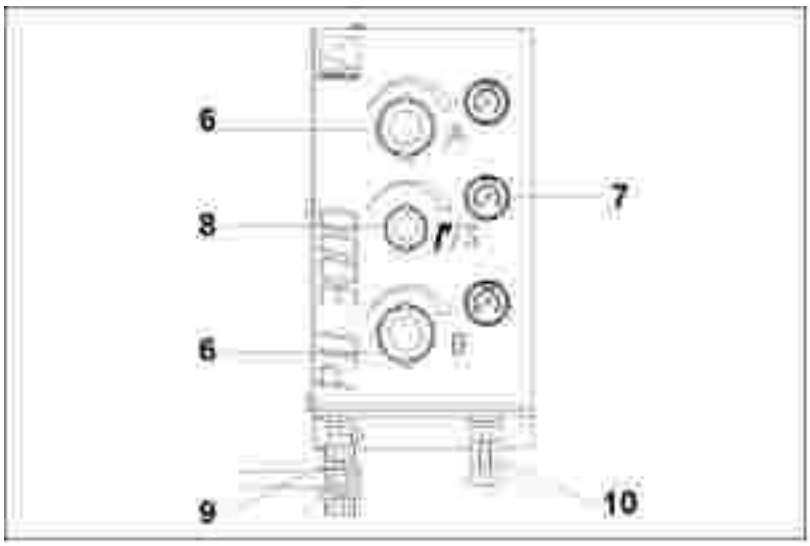

Nr	#	Nazwa	Description	Bezeichnung	Denominación	Ilo ść
6	91 530	Regulator powietrza	Air regulator	Druckminderer	Manorreductor de aire	2
7	910.011.205	Manometr 0-10 barów	Gauge, model 0-10 bar/145 psi	Manometer, 0-10 bar	Manómetro, tipo 0-10 bar	3
8	903 130 601	Regulator powietrza	Air regulator	Druckminderer	Manorreductor de aire	1
9	91 458	Zawór dekompresyjny FF 3/4 "	Valve, model FF 3/4 "	Absperrhahn IG 3/4 "	Grifo, tipo HH 3/4 "	1
10	903.090.806	Zawór F 1/4 G	Valve, model F 1/4"	Absperrhahn IG 1/4 "	Grifo, tipo H 1/4 "	2

WYPOSAŻENIE UKŁADU MATERIAŁOWEGO / MIXING UNIT / MATERIALTEIL / PARTE PRODUCTO

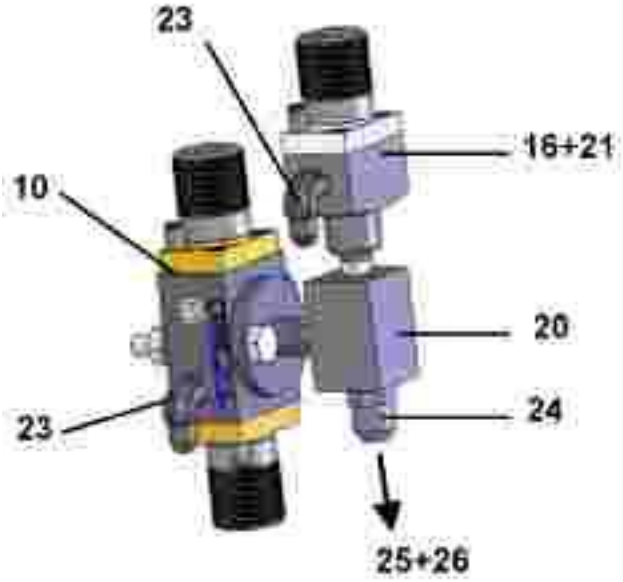

Dok. 573.187.050 & 573.188.050

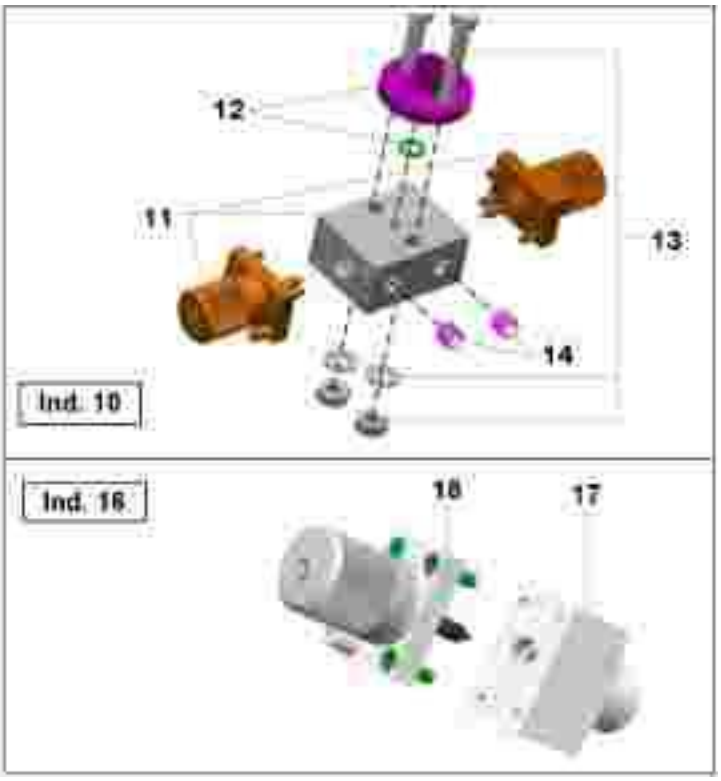

Nr	#	Nazwa	Description	Bezeichnung	Denominación	Ilo
10	**-**	**Zmieniacz barwników**	**Color changer**	**Farbwechsel block**	**Cambiador de colores**	1
11	155.535.350	■ Moduł końcowy AIRMIX 200 barów	■ Airmix end module 200 bar / 2900 psi	■ Unteres Modul 200 bar	■ Modulo AIRMIX de extremidad 200 bar	1
12	155.535.500	■ Kompletny kołnierz wylotowy	■ Outlet flange assembly	■ Ausgangsflansch, kpl	■ Brida de salida equipada	1
13	155.535.610	■ Zespół 2 cięgien	■ Set of 2 tie-rods	■ Verdindunsbolzen (Satz mit 2 Stück)	■ Conjunto de 2 tirantes	1
14	905.210.303	■ Korek 1/4 "	■ Plug, model 1/4"	■ Blindstopfen 1/4"	■ Tapón, tipo 1/4"	2

* 16	**155.528.000**	**Zawór 200 barów**	**Valve, 200 bar/2900 psi**	**Ventil 200 bar**	**Válvula 200 bar**	1
17	055.528.001	■ Korpus	■ Body	■ Körper	■ Cuerpo	1
18	155.535.315	■ Zawór AIRMIX 200 barów (-» Dok. 573.188.050)	■AIRMIX valve, 200 bar/ 2900 psi H-Doc. 573.188.050)	■ AIRMIX-Ventil 200 bar (-> Doc. 573.188.050)	■Valvula AIRMIX 200 bar (-> Doc. 573.188.050)	1

20	055.660.070	Blok wtrysku	Injection unit	Injektions-Block	Bloque de inyección	1
21	055.528.002	Korek zaworu	Plug for valve	Blindstopfen für Ventil	Tapón para válvula	2
23	905.210.602	Złączka kolankowa ze stali nierdzewnej (M 1/4 NPT - M 1/2 JIC)	Elbow fitting, stainless steel (male 1/4 NPT - male # 5 JIC)	Winkelnippel, Edelstahl (AG 1/4 NPT - AG 1/2 JIC)	Racore acodado inox (M 1/4 NPT - M 1/2 JIC)	3
24	905.210.512	Złączka produktu prosta M 1/4G - M 3/4 JIC	Straight fluid fitting (M 1/4 NPT - # 8 JIC)	Gewindenippel (AG 1/4 NPT - AG 3/4 JIC)	Racor recto producto (M 1/4 NPT - M 3/4 JIC)	1

Nr	#	Nazwa	Description	Bezeichnung	Denominación	Ilość
25	155.660.080	Zespół mieszalnika z przewodem (1m - 240 barów)	Flexible mixer assembly (1 m - 240 bar / 3480 psi)	Mischer-Schlauch mit Anschlussen(1 m-240bar)	Conjunto mezclador flexible (1m - 240 bar)	1
26	906.314.217	Złączka ze stali nierdzewnej M3/4 JIC - M 1/2 JIC	Fitting, stainless steel, model double male, # 8 JIC - # 5 JIC	Anschluss aus Edelstahl, AG 3/4 JIC - AG 1/2 JIC	Racor de inox, tipo M 3/4 JIC - M 1/2 JIC	1
32	050.450.651	Przewód produktu (∅ 4,8 mm, dł. 0,6 m, złączki ze stali nierdzewnej, 240 barów)	Fluid hose (3/16" dia, 0.6 m long, stainless steel hoses, 240 bar / 3481 psi)	Materialschlauch (0 4,8 mm, Länge : 0,6 m, Anschlüsse Edelstahl, 240 bar)	Tubería producto (Ø 4.8 mm, 0.6 m de largo, racores de inox, 240 bar)	2
33	050.452.010	Przewód katalizatora (PTFE, ∅ 4,8 mm, dł. 0,6 m, złączki ze stali nierdzewnej, 240 barów)	CATA hose (PTFE, 3/16" dia, 0.6 m long, stainless steel hoses, 240 bar / 2481 psi)	Härterschlauch (PTFE, 0 4,8 mm, Länge : 0,6 m, Anschlüsse Edelstahl, 240 bar)	Tubería CATA (PTFE, 0 4.8 mm, 0.6 m de largo, racores de inox, 240 bar)	1
34	049.596.110	Ssak ze stali nierdzewnej ∅ 25 z filtrem	Suction rod (stainless steel) with strainer	Saugschlauch, Edelstahl mit Siebkorb	Cańa de aspiración de inox con pińa	1
35	149.591.400	■ Filtr z nasadą	■ Strainer with sleeve	■ Siebkorb	■ Pińa con manguito	1
36	049.596.010	Ssak ze stali nierdzewnej ∅ 16 z filtrem	Suction rod (stainless steel) with strainer	Saugschlauch, Edelstahl mit Siebkorb	Cańa de aspiración de inox con pińa	1
37	149.591.400	■ Filtr z nasadą	■ Strainer with sleeve	■ Siebkorb	■ Pińa con manguito	1

	903.050.521	Elektrozawory ATEX 24V	Electrovalves, ATEX 24V	Elektroventile, ATEX 24V	Electroválvulas ATEX 24V	2
	903.050.529	Elektrozawory ATEX	ATEX electrovalves	ATEX Elektroventile	Electroválvulas ATEX	3

PS	POMPA PŁUCZĄCA / FLUSHING PUMP / SPÜLPUMPE / BOMBA DE LIMPIEZA AIRMIX® 10-14	# 144.855.000

Nr	#	Nazwa	Description	Bezeichnung	Denominación	Ilość
-	144.850.100	Silnik 340/2	Air motor - model 340/2	Luftmotor - Modell 340/2	Motor 340/2	1
-	044.855.100	Układ hydrauliczny 14, stal nierdzewna	Fluid section, model 14 (stainless steel)	Hydraulikteil 14, Edelstahl	Hidráulica 14 inox	1
-	144.850.152	Zestaw sprzęgła	Coupling kit	Kupplungskit	Eje de acoplamiento	1
-	044.850.112	Cięgno	Tie-rod, connecting	Stehbolzen	Tirante	3
-	906.011.501	Nakrętka	Nut	Mutter	Tuerca	3
	903.080.401	Zawór bezpieczeństwa (6,5 barów)	Relief-valve (6,5 bar / 94 psi)	Sicherheitsventil (6,5 bar)	Válvula de seguridad (6,5 bar)	1
	050.311.901	Sprężyna zabezpieczająca	Spring, protection	Schutzfeder	Muelle de protección	1

Części zamienne niezbędne w magazynie
Preceding the index number denotes a suggested spare part.
Bezeichnete Teile sind empfohlene Ersatzteile. Piezas de mantenimiento preventivas a tener en stock.

N C S : Część nie jest sprzedawana oddzielnie.
N S S : Denotes parts are not serviceable separately.
N S S : Bezeichnete Teile gibt es nicht einzeln, sondern nur komplett. N S S : no suministrado por separado.