KREMLIN

| | | |
|---|---|---|
| **Dok. 573.395.050**<br>Data/Datum/Fecha : 2/02/09<br>Anulowano/Cancels/<br>Ersetzt/Anula : | **Modyf. /Änderung :** | **Części zamienne**<br>**Spare parts list**<br>**Ersatzteilliste**<br>**Piezas de repuesto** |

## PU 3000 : UKŁAD HYDRAULICZNY / FLUID SECTION / HYDRAULIKTEIL / HIDRÁULICA

### Mod. ALTO 124 cc # 105 172 1307

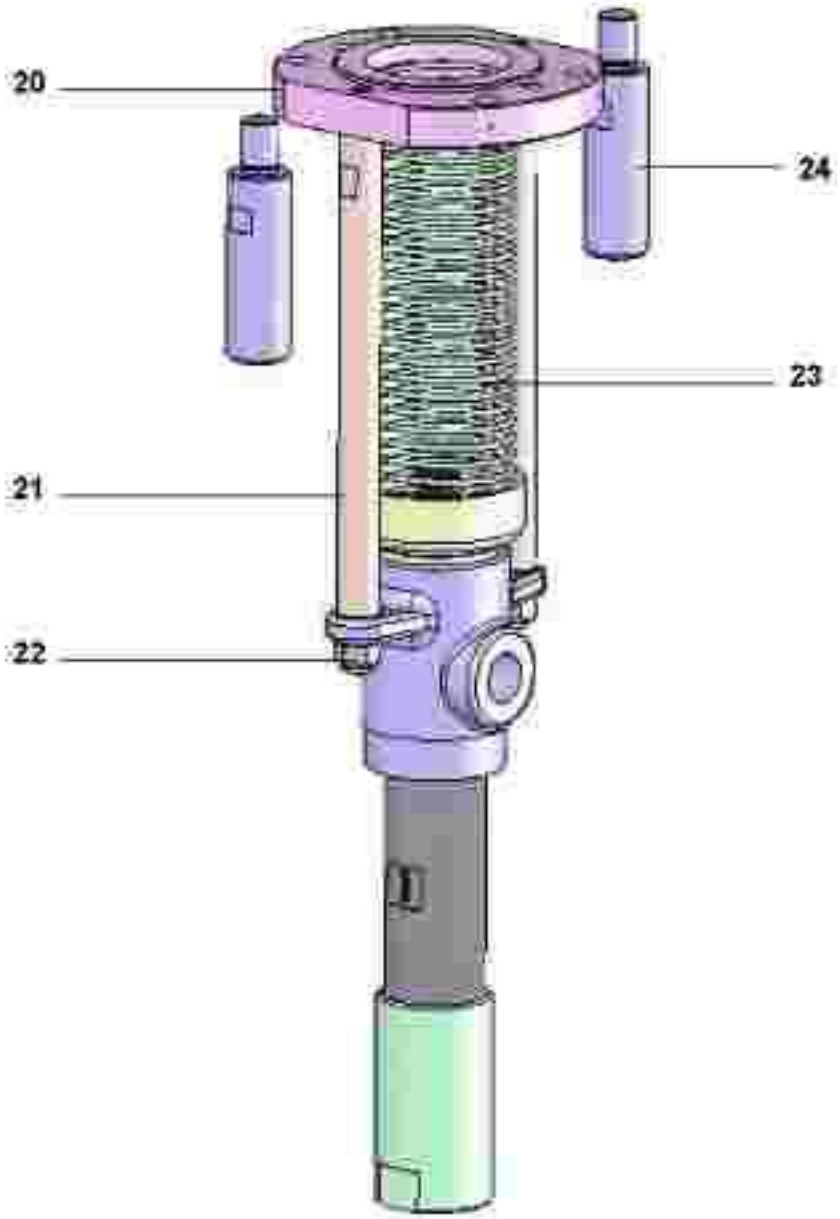

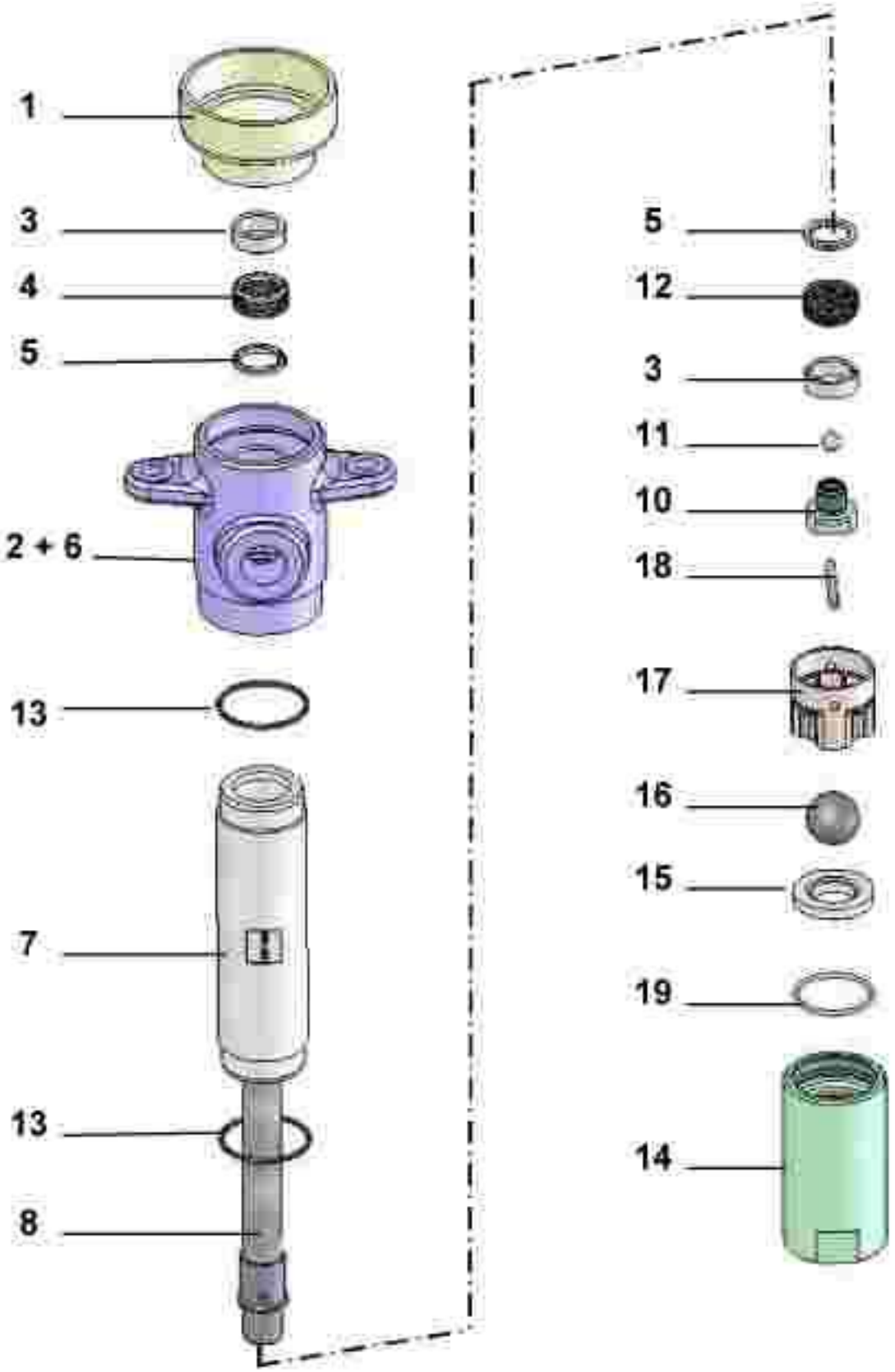
1
3
4
5
2 + 6
13
7
13
8
5
12
3
11
10
18
17
16
15
19
14

| Nr | # | Nazwa | Description | Bezeichnung | Denominación | Ilość |
|---|---|---|---|---|---|---|
| **1** | 209 624 | Nakrętka dławnicy | Cup nut | Packungsmutter | Tuerca de prensa estopa | **1** |
| **2** | 209 623 | Korpus pompy | Pump body | Pumpenkörper | Cuerpo de bomba | **1** |
| **3** | NCS **/** NSS | Dociskacz uszczelki żeński | Female washer | Stützring konkav | Prensa junta hembra | **2** |
| **4** | NCS **/** NSS | Uszczelka (por. opis szczegółowy -PE) | Seal (refer to PE details) | Dichtung (siehe PE-Einzelheiten) | Junta (consultar detalles PE) | **8** |
| **5** | NCS **/** NSS | Dociskacz uszczelki męski | Male washer | Stützring konvex | Prensa junta macho | **2** |
| **6** | 906 314 211 | Korek ze stali nierdzewnej 316L, 1/4G | Plug, model st steel 316 L 1/4G | Stopfen aus Edelstahl, 316L, 1/4 G | Tapón de inox, tipo 316L, 1/4G | **1** |
| **7** | 209 628 | Cylinder | Cylinder | Zylinder | Cilindro | **1** |
| *** 8** | 209 625 | Tłok | Piston | Kolben | Piston | **1** |
| 10 | NCS **/** NSS | Gniazdo | Seat | Sitz | Asiento | **1** |
| 11 | NCS **/** NSS | Kulka Ø 12 ze stali nierdzewnej | Ball, model Ø 12 st steel | Kugel aus Edelstahl, 0 12 | Bola, tipo Ø 12 de inox | **1** |
| 12 | NCS **/** NSS | Uszczelka (por. opis szczegółowy TP) | Seal (refer to TP details) | Dichtung (Siehe TP-Einzelheiten) | Junta (consultar detalles TP) | (33 |
| 13 | NCS **/** NSS | Uszczelka cylindra | Cylinder seal | Zylinderdichtung | Junta de cilindro | **2** |
| **14** | 209 613 | Korpus zaworu | Valve body | Ventilkörper | Cuerpo de válvula | **1** |
| **15** | 209 612 | Gniazdo | Seat | Sitz | Asiento | **1** |
| **16** | NCS **/** NSS | Kulka Ø 28 ze stali nierdzewnej | Ball, model Ø 28 st steel | Kugel aus Edelstahl, 0 28 | Bola, tipo Ø 28 de inox | **1** |
| **17** | 209 611 | Rozpórka | Spacer | Distanzstück | Tirante | **1** |
| **18** | NCS **/** NSS | Kołek | Pin | Splint | Pasador | **1** |
| 19 | NCS **/** NSS | Uszczelka gniazda | Seat seal | Sitzdichtung | Junta de asiento | **1** |
| 20 | 210 **447** | Kołnierz łączący | Connection flange | Verbindungsflansch | Brida de conexión | **1** |
| 21 | 209 601 | Cięgno | Tie-rod | Verbindungsstange | Tirant Tie | **2** |
| 22 | **88** 335 | Nakrętka | Nut | Mutter | Tuerca | **2** |
| 23 | 209 602 | Sprężyna zabezpieczająca | Protective spring | Sicherheitsspirale | Muelle de protección | **1** |
| **24** | 209 582 | Czop | Pin | Bolzen | Pivote | **2** |

| | | | | | | |
|---|---|---|---|---|---|---|
| *** A** | **107 282** | **Zestaw uszczelek (ozn. 4+12+13+19) -> Por. opis szczegółowy** | **Package of seals (Ind. 4+12+13+19) ->See details** | **Dichtungssatz (Pos. 4+12+13+19) ->Siehe Einzelheiten** | **Bolsa de juntas (Índ. 4+12+13+19) ->Ver detalles** | **1** |
| *** B** | **105 432** | **Zestaw naprawczy (ozn. 3x2, 5x2, 10, 11, 15, 16, 18)** | **Servicing kit (Ind. 3x2, 5x2, 10, 11, 15, 16, 18)** | **Reparatursatz (Pos. 3x2, 5x2, 10, 11, 15, 16, 18)** | **Bolsa de reparación (Índ. 3x2, 5x2, 10, 11, 15, 16, 18)** | **1** |

## Zestaw uszczelek/ Package of seals / Dichtungssatz / Bolsa de juntas (ind. A)

KOD / CÓDIGO : 07 **# 107 282**

| Nr | # | Nazwa | Description | Bezeichnung | Denominación | Ilo ść |
|---|---|---|---|---|---|---|
| 4a | NCS / NSS | Uszczelka PTFEG | PTFEG seal | PTFEG-Dichtung | Junta PTFEG | 4 |
| 4b | NCS / NSS | Uszczelka PEHD | UHMW seal | PEHD-Dichtung | Junta PEHD | 4 |
| 12a | NCS / NSS | Uszczelka PTFEG | PTFEG seal | PTFEG-Dichtung | Junta PTFEG | 3 |
| 12b | NCS / NSS | Uszczelka PEHD | UHMW seal | PEHD-Dichtung | Junta PEHD | 3 |
| 13 | NCS / NSS | Uszczelka FEP/FPM | FEP/FPM seal | FEP/FPM-Dichtung | Junta FEP/FPM | 2 |
| 19 | NCS / NSS | Uszczelka PTFE | PTFE seal | PTFE-Dichtung | Junta PTFE | 1 |

Montaż uszczelek

Assembly of the seals

Montage der Dichtungen

Montaje de las juntas

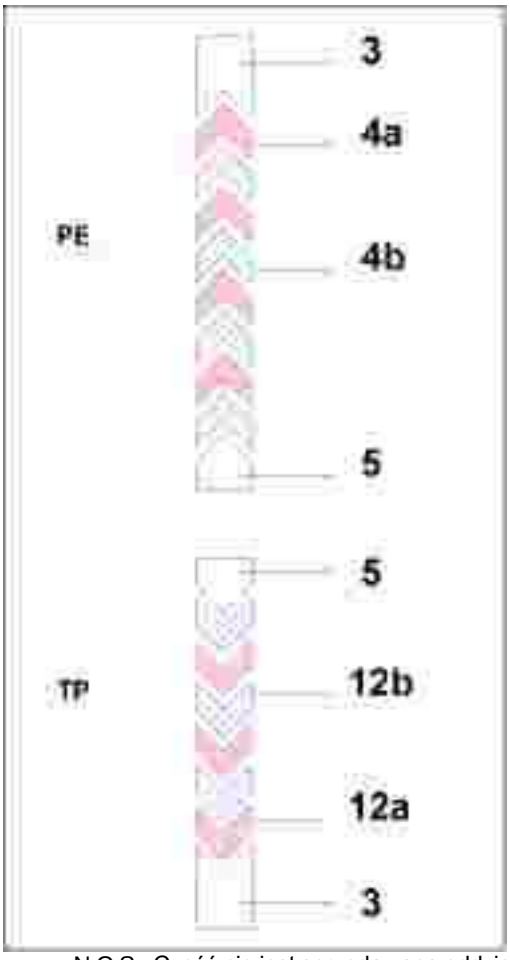


* Części zamienne niezbędne w magazynie.
* Preceding the index number denotes a suggested spare part.
* Bezeichnete Teile sind empfohlene Ersatzteile.
* Piezas de mantenimiento preventivas a tener en stock.

N C S : Część nie jest sprzedawana oddzielnie
N S S : Denotes parts are not serviceable separately.
N S S : Bezeichnete Teile gibt es nicht einzeln, sondern nur komplett.
N S S : no suministrado por separado.