KREMLIN

SPECYFIKACJE

POMPA FLOWMAX®

model 17 A2

Instrukcja : 0709 573.045.211

Data : 21/09/07 – Anulowano : 2/03/07

Modyf. aktualizacja (wylot materiału : M 1/2 JIC)

DOKUMENTACJA DODATKOWA DO POMPY 17 A2

Części zamienne :	Zestaw naścienny	(Dok. 573.318.050)
	Układ hydrauliczny	(Dok. 573.301.050)
	Silnik	(Dok. 573.005.050)
	Przerzutnik	(Dok. 573.087.040)
	Układ powietrzny	(Dok. 573.256.050)

KREMLIN REXSON – 150, avenue de Stalingrad
93 245 - STAINS CEDEX - FRANCJA
Tel : 33 (0)1 49 40 25 25 Fax : 33 (0)1 48 26 07 16

KREMLIN

SPECYFIKACJE

POMPA FLOWMAX ® , model 17 A2

1. PARAMETRY TECHNICZNE

- Pompa pneumatyczna ze stali nierdzewnej z uszczelnieniem mieszkowym
- Nie jest konieczne stosowanie smarów
- Uszczelka jednostronna GT
- Zawory zewnętrzne

Zalecana do :

- zasilania jednego lub kilku pistoletów
- natryskiwania farb rozpuszczalnikowych lub wodnych (o lepkości poniżej 500 mPa.s)

Typ silnika 1000-2
Typ korpusu pompy A2
Teoretyczny stosunek sprężania.....17/1

Dynamiczne uszczelnienie :
Mieszek : polietylen
Uszczelnienie GT polietylenowe

Materialy pozostające w kontakcie z farbą :
Stal nierdzewna utwardzana, stal nierdzewna, węglik

Skok silnika.	50 mm
Przekrój silnika.	100 cm2
Przekrój hydrauliczny.	6 cm2
Objętość materiału tłoczonego w cyklu.	60 cm3
Ilość cykli na 1 litr materiału.	16
Wydatek (na 30 cykli).	1,8 l
Maks. ciśnienie powietrza wlotowego.	6 bar
Maks. ciśnienie tłoczonego materiału.	100 bar
Poziom hałasu (w odl. 1 m)..	74 dBa*
Maks. temperatura pracy pompy.	50°C

* wg normy ISO 3746

Ciężar : pompa naścienna kompletna z filtrem i ssakami .....… 20 kg

■ PRZYŁĄCZA

		Pompa bez wyposażenia	Pompa z wyposażeniem
Powietrze	Wlot	F 1/4" BSP	F 3/8 BSP
Materiał	Wlot	F 1/2" BSP	M 26 x 125 + przewód ssący (złączka F 26x125)
	Wylot	F 3/8 NPS	M 1/2 JIC (wyjście filtra)

PRZEWODY PRZYŁĄCZENIOWE

Przewód doprowadzający powietrze do pomy (∅ min. dla dł. 5m): ∅ 16 mm

Przewód powietrzny (między reduktorem "powietrze PISTOLETU" i pistoletem : ∅ 7 mm int.

Przewód materiałowy AIRMIX ® (między wylotem materiału z pompy i pistoletem) : ∅ 4,8 mm

WYMIARY

Ozn.	mm	Ozn.	mm	Ozn.	mm	Ozn.	mm	Ozn.	mm	Ozn.	mm
A	622	B	935	C	279	D	211	E	223	F	182
G	330	H	480	I	35	J	7x15	K	35	L	36,5
M	60	N	211,5	O	∅ 9	P	∅ 17	Q	∅ 9		

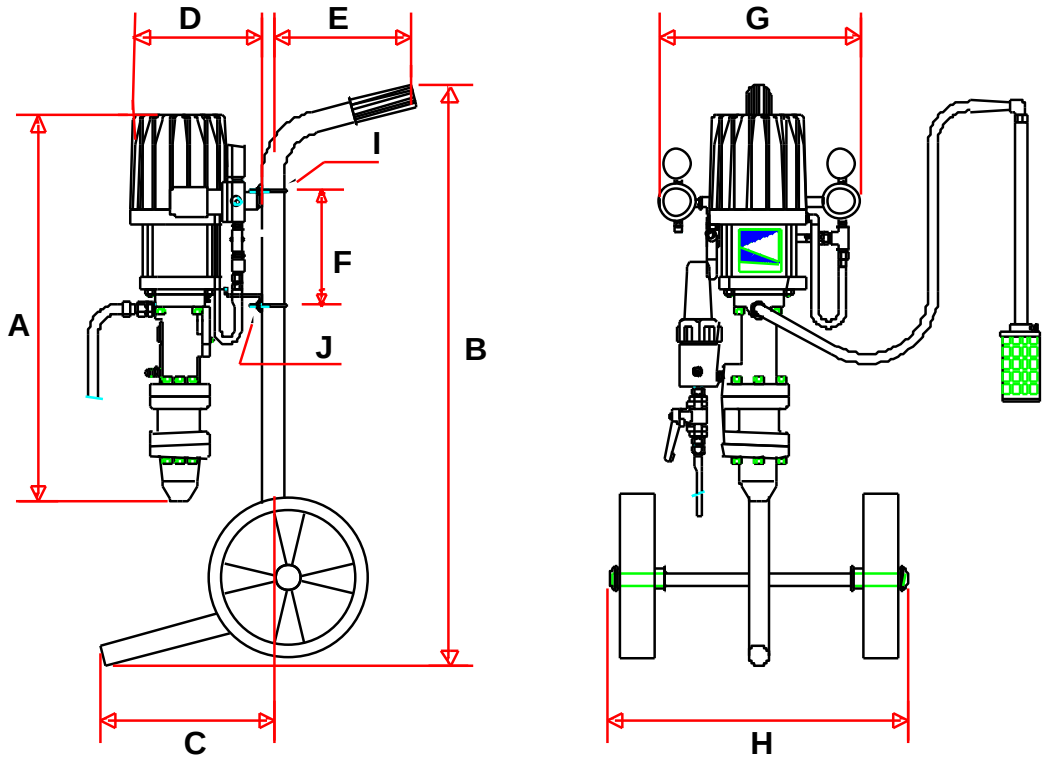

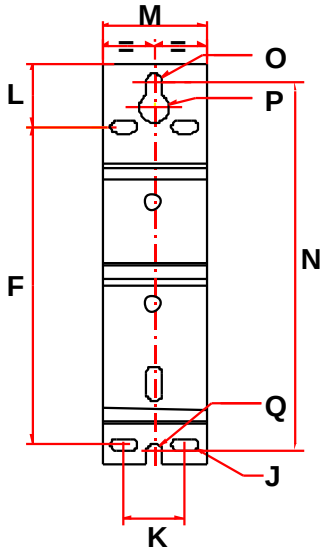

2. KONSERWACJA

UWAGA :

Przed podjęciem jakichkolwiek czynności odciąć zasilanie sprężonego powietrza i zredukować ciśnienie w przewodach poprzez naciśnięcie na spust pistoletu.

■ KOMPLET ZAWORÓW (25) - (DOC. 573.301.050)

. Odkręcić 4 śruby (38) i wyjąć zespół zaworów.

Odkręcić 2 śruby (37) w celu rozdzielenia korpusu górnego (36), korpusu pośredniego (31) i korpusu dolnego (26).

Odkręcić łożysko górne (34) aby uzyskać dostęp do kulki (28a), sprężyny (33) i obudowy gniazda (27a).

Przesunąć w kierunku środka łożyska dolnego (30) w celu wyjęcia obudowy gniazda (27b) i kulki (28b).

Wymienić wszystkie uszczelki (29, 32 et 35).

Oczyścić lub wymienić części w razie potrzeby.

Ponowny montaż :

Zamontować nowe uszczelki na częściach i nasmarować.

Umieścić łożysko dolne (30), kulkę (28b) i obudowę gniazda (27b) w korpusie pośrednim (31).

➲ **Naprowadzić części osiowo aż do oporu w korpusie pośrednim.**

Zamocować obudowę łożyska (27a) w korpusie górnym (36), następnie umieścić kulkę (28a) i sprężynę (33).

Oczyścić gwint łożyska górnego (34) i korpusu górnego (36). Nasmarować klejem gwint łozyska górnego i dokręcić.

➲ **Uwaga : podnoszenie kulki zależy od prawidłowego montażu łożyska górnego (34).**

Zamontować korpus dolny (26) w korpusie (31) zwracając uwagę na ustawienie w jednej linii wlotu i wylotu materiału malarskiego

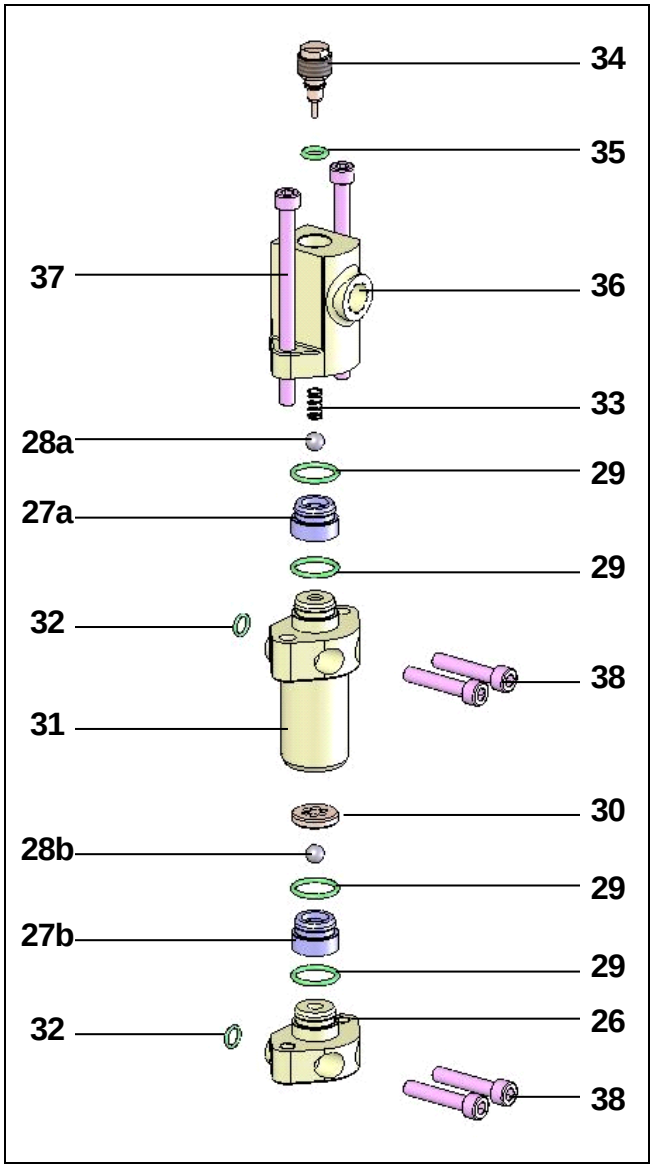

➲ **Uwaga : Zamocować 2 śruby (37)bez dokręcania w korpusie dolnym (26).**
Upewnić się czy części są prawidłowo ustawione w jednej linii i dokręcić śruby (37).

Ponownie zamocować cały zespół na układzie hydraulicznym. Zwrócić uwagę na 2 uszczelki (32).

Ponownie zamocować 4 śruby (38). Dokręcać stopniowo naprzemiennie. Zablokować śruby.

■ MIESZEK (2)

Jeżeli materiał pojawia się pod silnikiem na poziomie wskaźników przecieków należy wymienić mieszek.

Postępować jak w przypadku demontażu zaworu napełniającego.

Zdjąć łozysko układu ssącego (1) odkręcając 4 śruby mocujące (6) łozysko do dolnej części silnika.

Mieszek zostaje uwolniony po wyjęciu komory zasysania.

W celu ponownego montażu mieszka : wsunąć głowicę mieszka (mała średnica) do osłony (3).

Umieścić mieszek wokół wału silnika.

Dokręcić trzpień (12) w wale silnika po uprzednim montażu uszczelki (4) i zaworu napełniającego (5). (zastosować niewielką ilość preparatu loctite).

Zablokować trzpień (12) przy pomocy płaskownika trzpienia silnika.

Wsunąć łożysko układu ssącego po uprzednim przesunięciu trzpienia silnika ku górze .

Umieścić 4 śruby (6) i stopniowo dokręcać na przemian. Zablokować śruby (6).

Zamontować pozostałe części zgodnie z opisem.

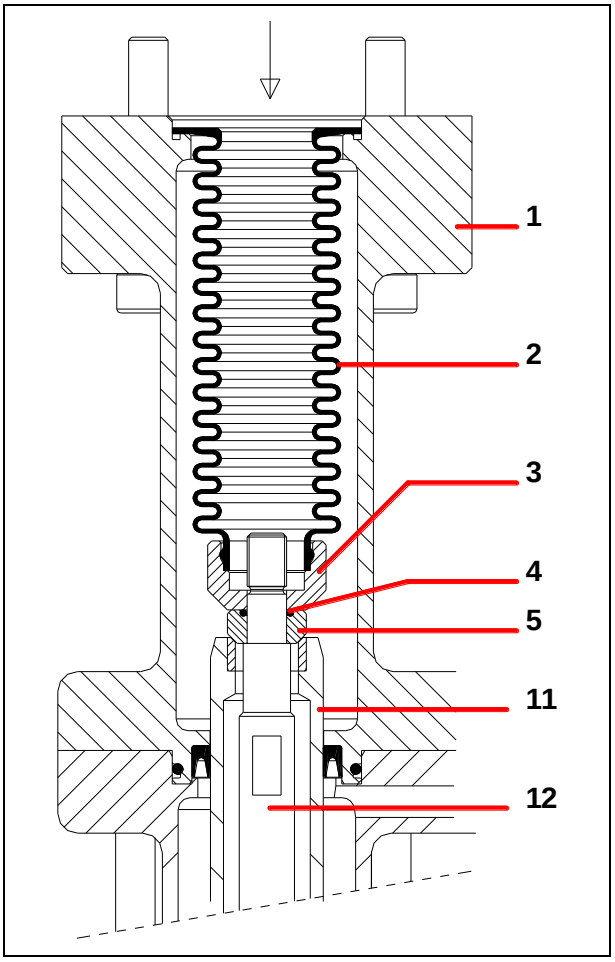

■ USZCZELKI GT (7 & 16) I TŁOK (11)

Zdemontować zespół zaworów.

Zdemontać łożysko układu ssącego (17) zdejmując 6 śrub mocujących (18).

⇒ **Wyjąć uszczelkę GT dolną (16).**

Zdjąć tłok (11). W tym celu :

- Odkręcić nakrętkę (14) trzymając trzpień (12) za dwa płaskowniki pod nakrętką.
- Zdjąć okrągłą podkładkę z otworem (13).
- Pociągnąć tłok (11) do dołu.

Démonter le cylindre (10).

⇒ **Wyjąć uszczelkę GT górną (7).**

➲ **Uwaga na kierunek montażu nowych uszczelek (7 & 16).**

Niezależnie od przypadku należy wymienić 2 uszczelki (8 & 15).

Przy ponownym montażu zwrócić uwagę na wsunięcie tłoka (11) do uszczelki (7), która jest w odwrotnej pozycji .

➲ **Uwaga : przed dokręceniem nakrętki (14),**

- Umieścić trzpień (12) w tłoku (11)
- Umieścić tłok (11) w górnej części cylindra (10).
- Dokręcić nakrętkę (14) przytrzymując trzpień (12).

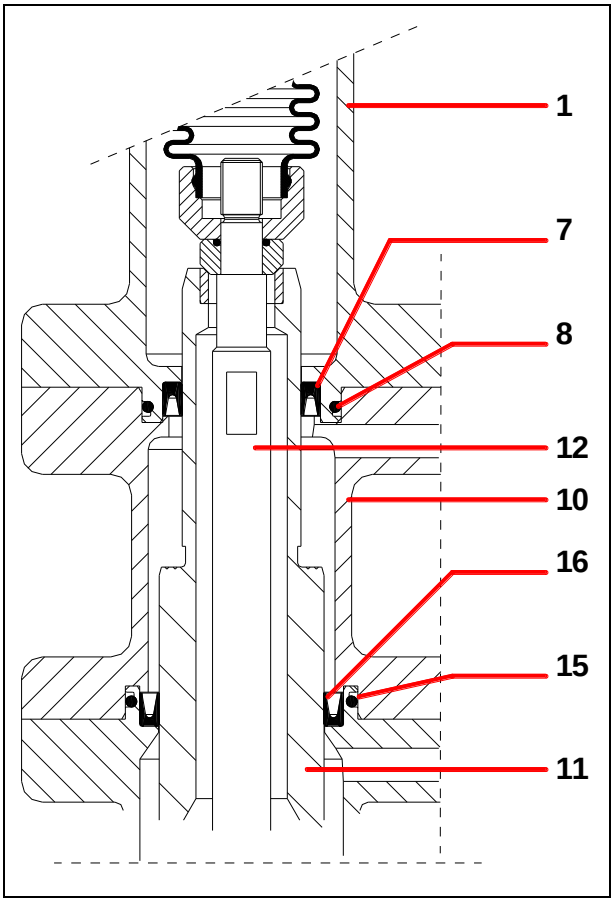

■ ZAWÓR NAPEŁNIAJĄCY (5)

Demontaż tłoka (11) :por. § " TŁOK ".

Odkręcić trzpień (12) wału silnika.

W razie zużycia wymienić zawór (5) i uszczelkę (4).

➲ **Uwaga !**

Przy ponownym montażu wkleić trzpień (12) do wału silnika za pomocą preparatu loctite.

■ PRZERZUTNIK SILNIKA (DOK. 573.005.050)

Zdjąć pokrywę (51) odkręcając 2 śruby CHc (52).

Zdjąć zaczep sprężyny (54) dźwigni zespołu przerzutnika (55).

Odkręcić śruby zespołu przerzutnika (50).

Zamontować nowy przerzutnik wykonując czynności w odwrotnej kolejności.

➲ **UWAGA : Wymiar montażowy sprężyny przerzutnika "LIBRE (swobodny") – Dokręcić za pomocą dwóch rozstawionych śrub.**

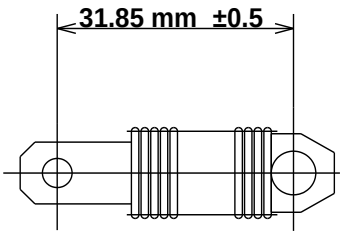

Przed każdym ponownym montażem :

- **Oczyścić części odpowiednio dobranym rozpuszczalnikiem.**
- **W razie potrzeby wymienić uszczelki po ich uprzednim nasmarowaniu smarem PTFE.**
- **Nasmarować tłok i wnętrze cylindra aby nie zniszczyć uszczelek.**
- **Zamontować nowe części w razie potrzeby.**

■ STOPIEŃ ZUŻYCIA

Części pozostające w kontakcie z materiałem malarskim podlegają zużyciu w miarę eksploatacji. Oczywiście stopień zużycia zależy od częstotliwości i liczby godzin pracy pompy a także rodzaju pompowanego materiału

W normalnych warunkach eksploatacji i konserwacji oraz przy stosowaniu prawidłowo przygotowanych materiałów bez obcych lub chemicznie czynnych ciał, można ocenić średnią trwałość na :

- **1 million uderzeń w przypadku uszczelek.**
- **10 milionów uderzeń dla mieszka.**

INSTRUKCJA MONTAŻU

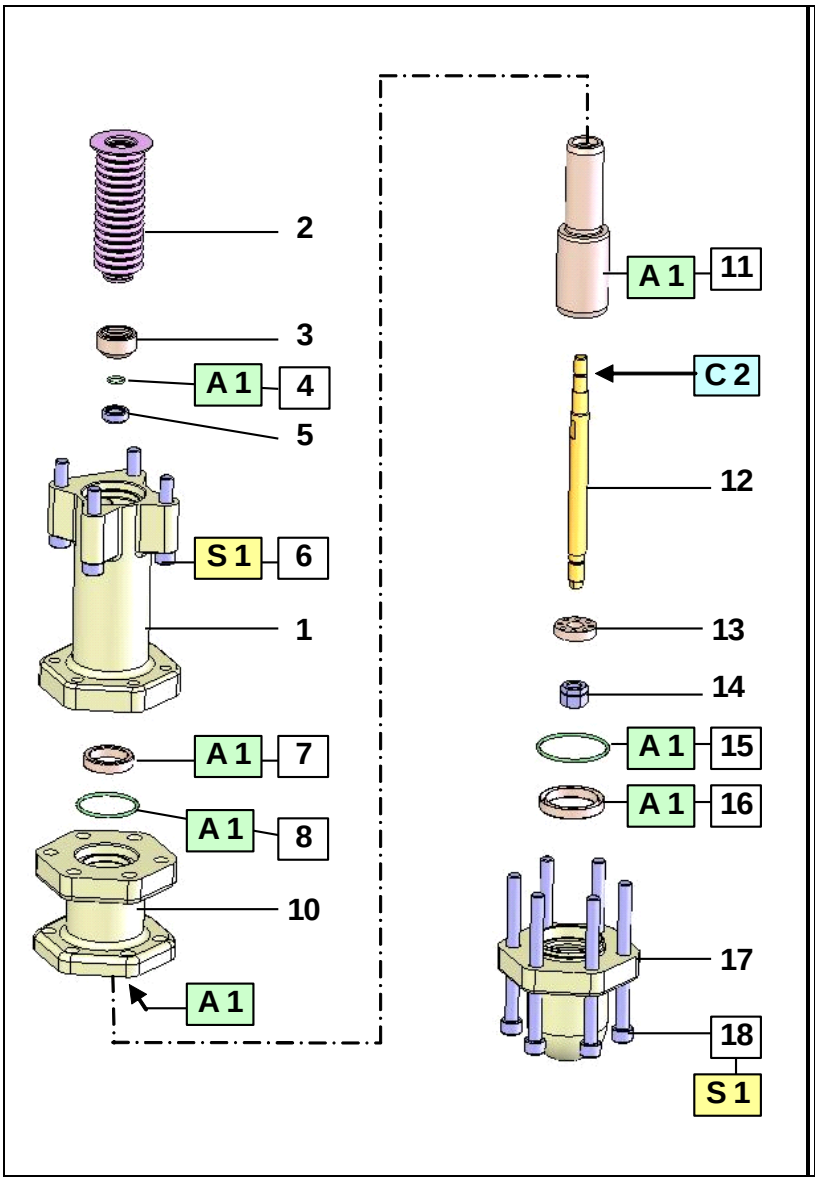

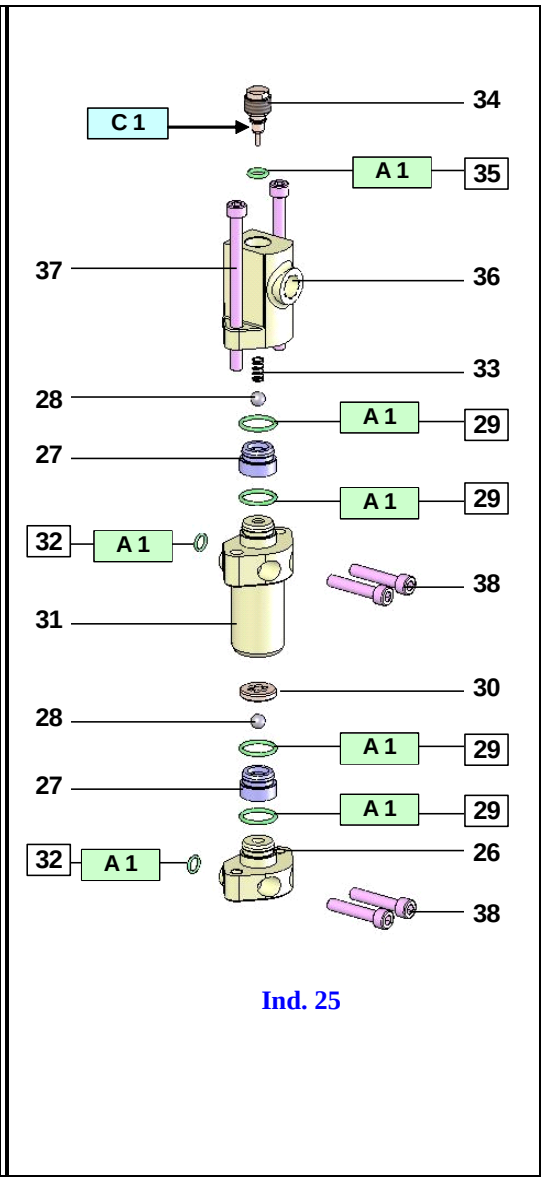

Ind. 25

Ozn	Instrukcja	Nazwa	Nr katalogowy
A 1	Smar PTFE	Tubka smaru "TECHNILUB" (10 ml)	560.440.101
C 1	Klej beztlenowy w szczelnej tubce (Loctite 577)		
C 2	Klej beztlenowy (Loctite 222)		
S 1	Moment dokręcania 40 Nm		