KREMLIN

Doc. 573.323.050 Data/Datum/Fecha : 20/01/05 Anullowany/Cancels/ Ersetzt/Anula :	**Modif. /Änderung :**	**Części zamienne** **Spare parts list** **Ersatzteilliste** **Piezas de repuesto**

PISTOLET PNEUMATYCZNY M 22 **HTi : pistolet o wysokiej racie naniesienia** **HPA : pistolet o bardzo dobrej atomizacji**	**AIRSPRAY GUN, Model M 22** **HTi : Gun with high transfer efficiency** **HPA : Gun with high spraying quality**
PNEUMATISCHE PISTOLE, M 22 **HTi : Pistole mit ausgezeichneter Übertragungsrate** **HPA : Pistole mit hoher Zerstäubungsqualität**	**PISTOLA NEUMÁTICA, M 22** **HTi : pistola con alta tasa de transfer** **HPA : pistola con alta poder de atomización**

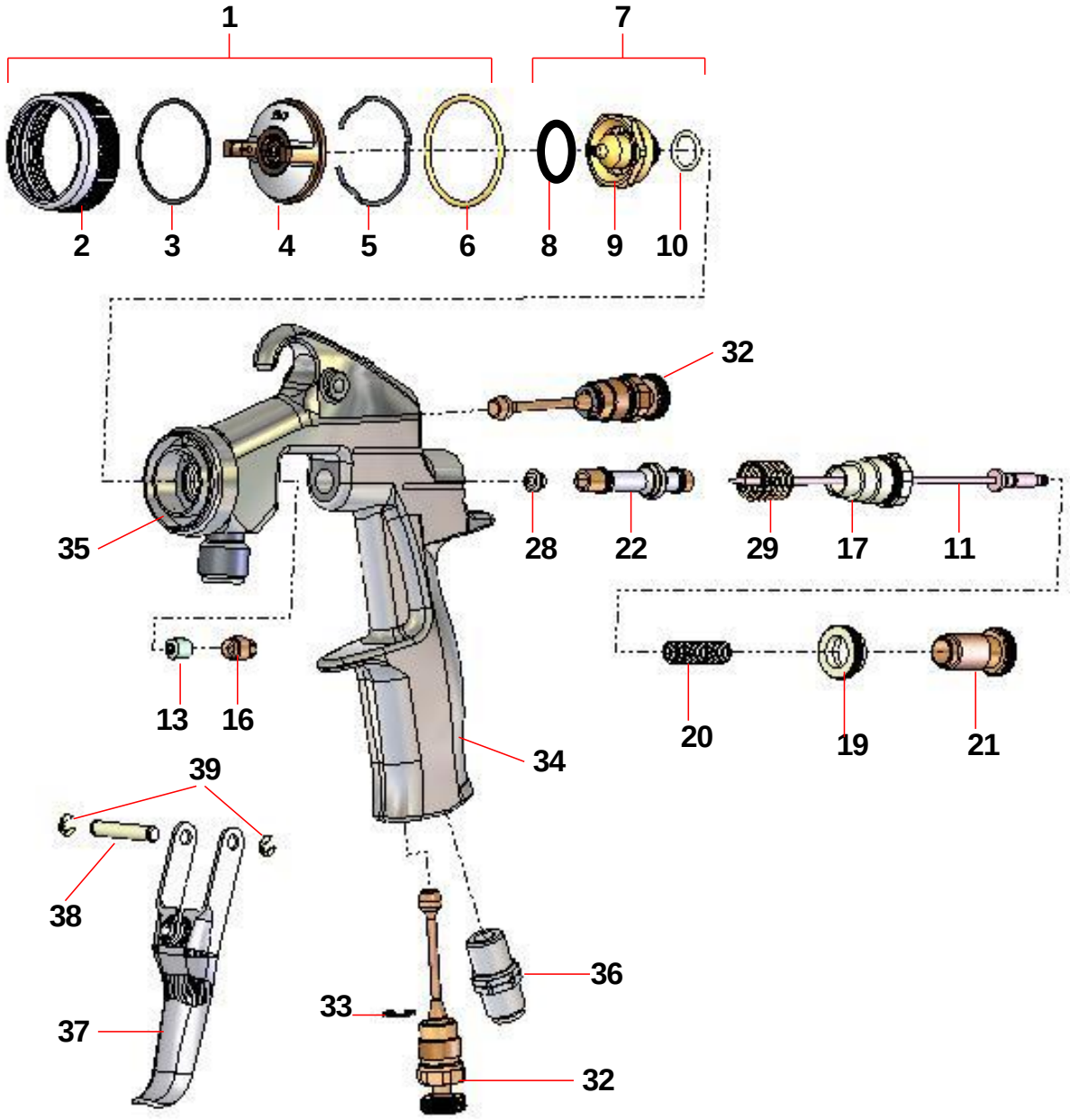

PISTOLET / GUN / PISTOLE / PISTOLA : M 22

HTi				HPA			
HTi (KHVLP) (P)	**#**	**HTi (P)**	**#**	**HPA (P)**	**#**	**HPA + SM 6 (A)**	**#**
(¤)	135.140.200	(¤)	135.140.200	(¤)	135.145.200	(¤)	136.145.200
+ 07 E3 KHVLP	135.140.201	+ 07 EP 3	135.140.211	+ 07 EN 3	135.145.201		
+ 09 E3 KHVLP	135.140.202	+ 09 EP 3	135.140.212	+ 09 EN 3	135.145.202		
+ 12 E3 KHVLP	135.140.203	+ 12 EP 3	135.140.213	+ 12 EN 3	135.145.203	+ 12 EN 2	136.145.211
+ 15 E3 KHVLP	135.140.206	+ 15 EP 3	135.140.216	+ 15 EN 3	135.145.206	+ 15 EN 2	136.145.212
+ 18 E3 KHVLP	135.140.207	+ 18 EP 3	135.140.217	+ 18 EN 3	135.145.207	+ 18 EN 2	136.145.213

(A) : Ssący / Suction / Saugen / Aspiración
(P) : Ciśnieniowy / Pressure / Drucken / Presión

(¤) : pistolet bez projektora / gun without projector / Pistole ohne Zerstäubereinheit / Pistola sin proyector

Projektor / Projector / Zerstäubereinheiten / Proyector (Ind. 1+7+11)

Ozn. 1+7+11	#	Ozn. 1+7+11	#	Ozn. 1+7+11	#	Ozn. 1+7+11	#
07 E3 K HVLP	031.140.001	07 EP 3	031.140.011	07 EN 3	031.145.001	-	
09 E3 K HVLP	031.140.002	09 EP 3	031.140.012	09 EN 3	031.145.002	-	
12 E3 K HVLP	031.140.003	12 EP 3	031.140.013	12 EN 3	031.145.003	12 EN 2	031.145.011
15 E3 K HVLP	031.140.006	15 EP 3	031.140.016	15 EN 3	031.145.006	15 EN 2	031.145.012
18 E3 K HVLP	031.140.007	18 EP 3	031.140.017	18 EN 3	031.145.007	18 EN 2	031.145.013

Głowica / Aircap / Luftkappe / Cabezal (ozn. 1)

Ozn. 1	#	Ozn. 1	#	Ozn. 1	#	Oznd. 1	#
E 3 K HVLP	132.140.100	EP 3	132.140.300	EN 3	132.140.200	EN 2	132.145.100

Dysza / Nozzle / Düse / Boquilla (ozn. 7) | Iglica / Needle / Nadel / Aguja (ozn. 11)

Ozn. 7	Ø (mm / ")	#	Ozn. 11	#
07	0,7 / 0.028	134.130.100	07 - 09 - 12	033.140.100
09	0,9 / 0.035	134.130.200		
12	1,2 / 0.047	134.130.300		
15	1,5 / 0.059	134.130.600	15 - 18	033.140.200
18	1,8 / 0.071	134.130.700		

CZĘŚCI ZAMIENNE - PARTS IDENTIFICATION LIST - ERSATZTEILLISTE - PIEZAS DE REPUESTO

Ozn	#	Nazwa	Description	Bezeichnung	Denominación	Qté
*** 1**	**-**	**Głowica kompletna (patrz tabela)**	**Aircap assembly (refer to chart)**	**Luftkappe kpl. (siehe Tabelle)**	**Cabezal completo (consultar cuadro)**	**1**
2	029.130.005	• Pierscień głowicy	• Aircap ring	• Haltering	• Anillo del cabezal	1
3	129.080.007	• Uszczelka głowicy (2szt)	• Seal, aircap (pack of 2)	• O-Ring (10 St.)	• Junta de cabezal (x 2)	1
4	NCS / NSS	• Głowica	• Aircap only	• Luftkappe	• Cabezal solo	1
5	032.200.103	• Pierścień przytrzymujący	• Stop ring	• Sicherungsring	• Anillo de retención	1
6	150.040.309	• Uszczelka pierścienia (10 szt)	• Seal, ring (pack of 10)	• O-Ring (10 St.)	• Junta del anillo (x 10)	1
*** 7**	**-**	**Dysza z wyposażeniem (patrz tabela)**	**Nozzle assembly (refer to chart)**	**Düse kpl. (siehe Tabelle)**	**Boquilla equipada (consultar cuadro)**	**1**
8	129.130.004	• pierścień rozprowadzający (5szt.)	• Distribution ring (pack of 5)	• Luftverteilerring (5 St.)	• Anillo de distribución (bolsa de 5)	1
9	NCS / NSS	• Dysza	• Nozzle	• Düse	• Boquilla	1
10	129.209.902	• Uszczelka dyszy (5 szt.)	• Seal, nozzle (pack of 5)	• O-Ring, Düse (5 St.)	• Junta de boquilla (x 5)	1
* 11	-	Iglica (patrz tabela)	Needle (refer to chart)	Farbnadel (siehe Tabelle)	Aguja (consultar cuadro)	1
13	**129.130.903**	**Uszczelnienie iglicy (5 szt.)**	**Packing, needle (x 5)**	**Nadelgarnitur (5 St.)**	**Guarnicíón de aguja (x5)**	**1**
14	NCS / NSS	• Siedzisko	• Seat	• Sitz	• Asiento	1
15	NCS / NSS	• Tulejka	• Bearing	• Plastikeinsatz	• Palier	1
16	029.130.006	Uszczelnienie	Packing holder	Packungsschraube	Prensa-guarnición	1
17	029.030.003	Śruba	Sleeve, needle stop	Nadelführung	Manguito	1
19	029.080.003	Nakrętka M 12x100	Milled nut, M 12x100	Mutter M 12x1,00	Tuerca grafilada M12x100	1
20	050.311.247	Sprężyna iglicy	Spring, needle	Farbnadelfeder	Muelle de aguja	1
21	029.080.006	Łożysko iglicy	Needle stop	Farbnadelanschlag	Tope de aguja	1
22	**129.030.020**	**Zawór powietrza kompletny**	**Air valve assembly**	**Luftventil kpl.**	**Válvula de aire completa**	**1**
23	NCS / NSS	• El.kontrujacy tylny	• Back part	• Hinterer Teil	• Regatón trasero	1
24	NCS / NSS	• Korpus zaworu	• Body, air valve	• Luftventilkörper	• Cuerpo	1
25	NCS / NSS	• El. Kontrujący przedni	• Front part	• Vorderer Teil	• Regatón delantero	1
26	129.030.022	• Uszczelka zaworu	• Seal, air valve (x 10)	• Dichtung (10 St.)	• Junta de válvula (x 10)	1
27	129.030.025	• Uszczelka (10 szt.)	• Seal (pack of 10)	• Dichtung (10 St.)	• Junta (Bolsa de 10)	2

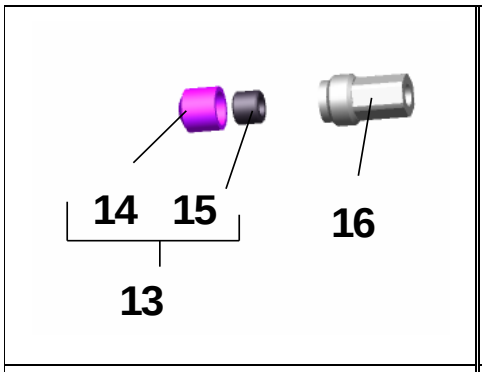

Ozn. 13

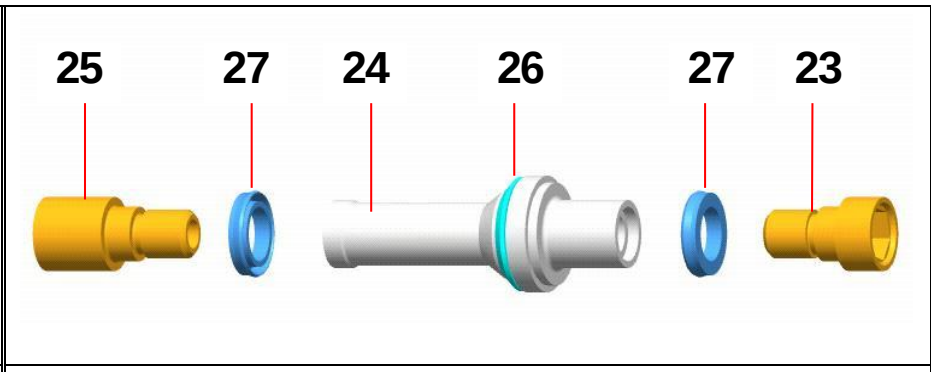

Ozn. 22

Ozn	#	Nazwa	Description	Bezeichnung	Denominación	Qté
28	129.030.026	Prowadnik (5 szt.)	Carrier (pack of 5)	Mitnehmer (5 St.)	Arrastre (bolsa de 5)	1
29	050.311.321	Sprężyna zaworu	Spring, valve	Ventilfeder	Muelle de válvula	1
32	129.130.020	Iglica powietrzna	Air adjuster assembly	Spritzstrahlregulierventil	Aguja de aire	2
33	902.202.102	• Pierścień ∅ 6	• Ring, ∅ 6	• Sicherungsring ∅ 6	• Anillo truarc ∅ 6	1
34	-	Korpus pistoletu :	Gun body :	Pistolenkörper :	Cuerpo de pistola :	1
	129.140.010	HTI	HTI	HTI	HTI	1
	129.145.010	HPA	HPA	HPA	HPA	1
35	129.130.003	Pierścień (5 szt.)	Distribution ring (pack of 5)	Luftverteilerring (5 St.)	Anillo de distribución (bolsa de 5)	1
36	050.102.624	Złączka pow.M 1/4 NPS	Air fitting, M 1/4 NPS	Luftanschluss AG1/4NPS	Racor de aire M 1/4 NPS	1
37	029.130.002	Spust	Trigger	Abzughebel	Gatillo	1
38	129.030.002	Oś spustu (l10 szt.)	Spindle, trigger (x 10)	Abzugsachse (10 St.)	Eje de gatillo (x 10)	1
39	102.201.907	Pierścień ∅ 4 (les 10)	Circlips ∅ 4 (pack of 10)	Sicherungsring ∅4 (x 10)	Anillo truarc ∅ 4 (x 10)	2

46	049.030.042	Klucz płaski	Gun wrench	Pistolenschlüssel	Llave para pistola	1
47	906.300.101	Szpilka	Large size brush	Pistolenreinigungsbürste	Cepillo grande	1

Ozn. 46

Ozn. 47

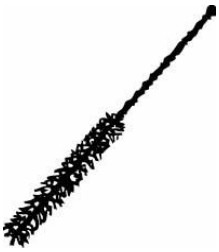

SM6 (3/8 NPS) # 138.360.000

Kubek dolny SM6 (1 litr)

SM6 suction cup (1 liter – 1 quart)

SM6-Saugbecher (1 Liter)

Bote de aspiración SM6 (1 litro)

(Detail / Detalle → Doc. 573.034.050)

OPCJONALNIE - AUF ANFRAGE - A PETICIÓN

Ozn	#	Nazwa	Description	Bezeichnung	Denominación	Qté
*	**129.130.901**	**Opakowanie uszczelnień** (ozn. 3, 6, 10, 13, 26, 27x2, 33x2, 39x2+ tubka smaru + tubka kleju)	**Package of seals** (ind. 3, 6, 10, 13, 26, 27x2, 33x2, 39x2 + grease tube + glue tube)	**Dichtungssatz** (Pos. 3, 6, 10, 13, 26, 27x2, 33x2, 39x2 + Tube Fett + Tube Kleber)	**Bolsa de juntas** (índ. 3, 6, 10, 13, 26, 27x2, 33x2, 39x2 + tubo de grasa+ tubo de cola)	**1**
*	**129.130.902**	**Zestaw naprawczy** (ozn. 16, 17, 19, 20, 21, 22, 28, 29, 32, 35, 38 + op.uszczelnień)	**Servicing kit** (ind. 16, 17, 19, 20, 21, 22, 28, 29, 32, 35, 38 + package of seals)	**Servicekit** (Pos. 16, 17, 19, 20, 21, 22, 28, 29, 32, 35, 38 + Dichtungssatz)	**Bolsa de reparación** (índ. 16, 17, 19, 20, 21, 22, 28, 29, 32, 35, 38 + bolsa de juntas)	**1**

* Zalecany zapas
* Preceding the index number denotes a suggested spare part.
* Bezeichnete Teile sind empfohlene Ersatzteile.
* Piezas de mantenimiento preventivo a tener en stock.

N C S : Nie występuje samodzielnie w sprzedaży.
N S S : Denotes parts are not serviceable separately.
N S S : Bezeichnete Teile gibt es nicht einzeln, sondern nur komplett.
N C S : no suministrado por separado.

OPCJE - REQUEST - OPTIONEN - OPCIÓN

	#	Nazwa	Description	Bezeichnung	Denominación
	050.102.217	Złączka powietrzna	Air fitting MM 1/4 BSP	Luftanschluss AG1/4BSP-AG1/4BSP	Racor de aire MM 1/4 BSP
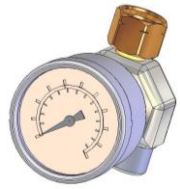	150.070.560	Manometr na rękojeść (MF 1/4 NPS)	Handle gauge (fittings : 1/4 NPS male - 1/4 NPS female)	Manometer für den Griff (Anschlüsse : AG 1/4 NPS - IG 1/4 NPS)	Manómetro de empuñadura (racores : MH 1/4 NPS)
	129.020.070	Złączka obrotowa (wejście pow. - MF 1/4 BSP)	Swivel fitting (air inlet - 1/4 BSP male - 1/4 BSP female)	Drehgelenk (Lufteingang - 1/4" IG x 1/4" AG)	Racor giratorio (H 1/4 BSP - M 1/4 BSP)